016.40.132 2901 161100 DONADINI & C

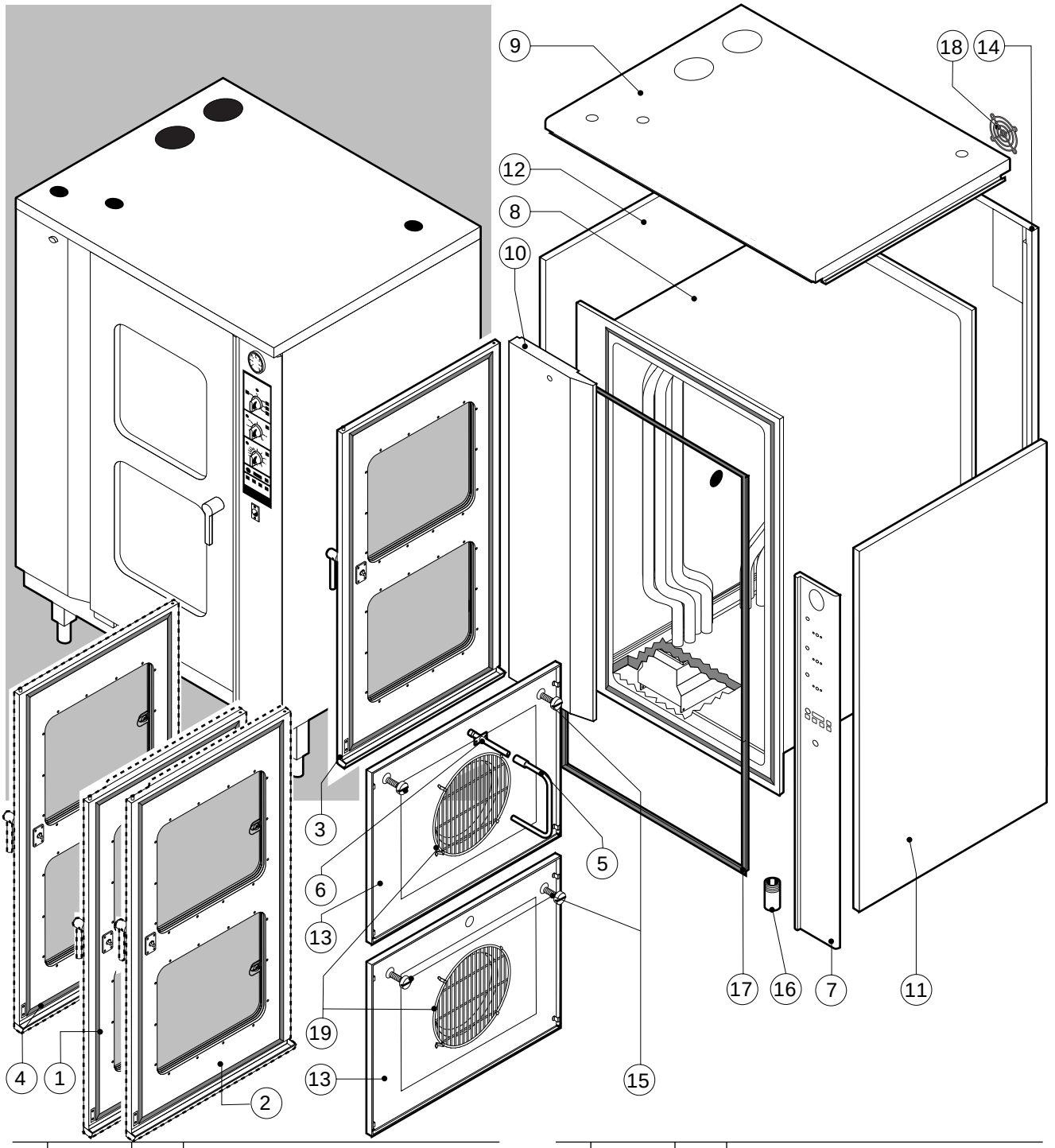

POS.	CODICE	PEZZI	DESCRIZIONE
1	R10104280	1	PORTA COMPLETA CON COPERTURA
2	R10104290	1	PORTA COMPLETA CON LUCI E COPERTURA
3	R10105280	1	PORTA COMPLETA
4	R10105290	1	PORTA COMPLETA CON LUCI
5	R10206480	1	PROLUNGA SPRUZZATORE
6	R10206540	1	RACCORDO SPRUZZATORE
7	R10213780	1	CRUSCOTTO
8	R10220970	1	KIT CAMERA COTTURA FORNO
9	R10221040	1	COPERCHIO
10	R10221070	1	CRUSCOTTO SX
11	R10222500	1	FIANCO DX
12	R10222510	1	FIANCO SX
13	R10222540	2	KIT DEFLETTORE
14	R10222630	1	SCHIENA
15	R58003100	4	VITE FERMO DEFLETTORE
16	R69070020	4	PIEDINO ACCIAIO INOX 1"1/2x133
17	R70043300	1	GUARNIZIONE FACCIATA FORNO
18	R75300020	2	MASCHERINA VENTILATORE Ø 120
19	R75300090	2	MASCHERINA VENTILATORE Ø 350

POS.	CODICE	PEZZI	DESCRIZIONE

EDIZIONE 0999

MGS 40 X tav. A

016.40.132 2902 161100 DONADINI & C

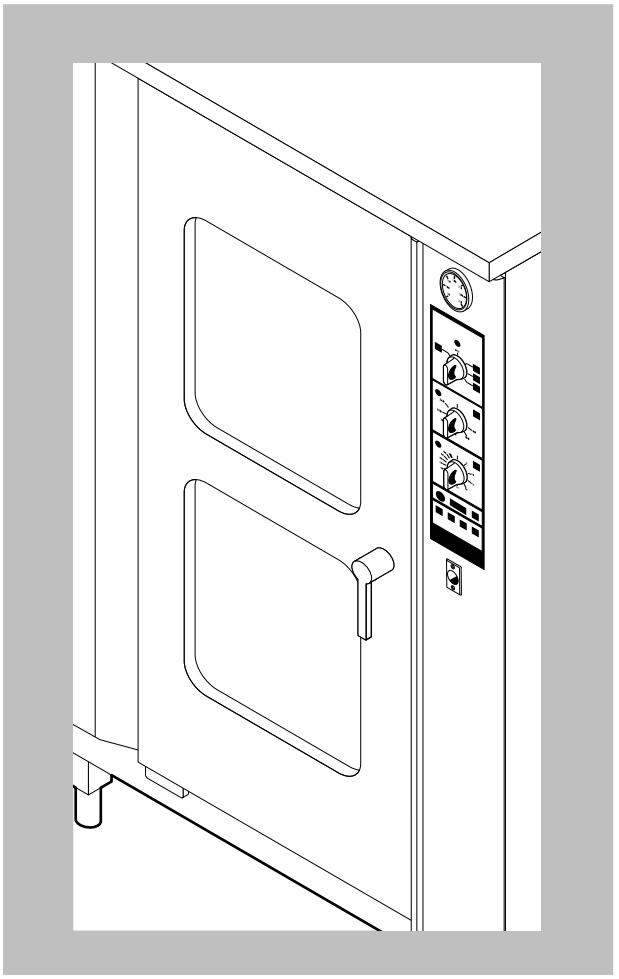

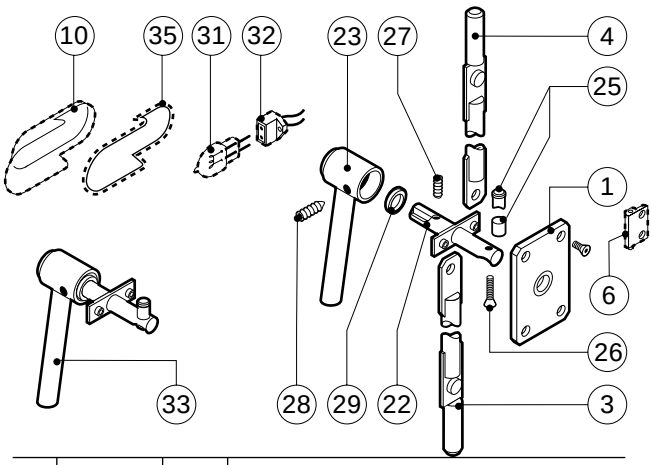

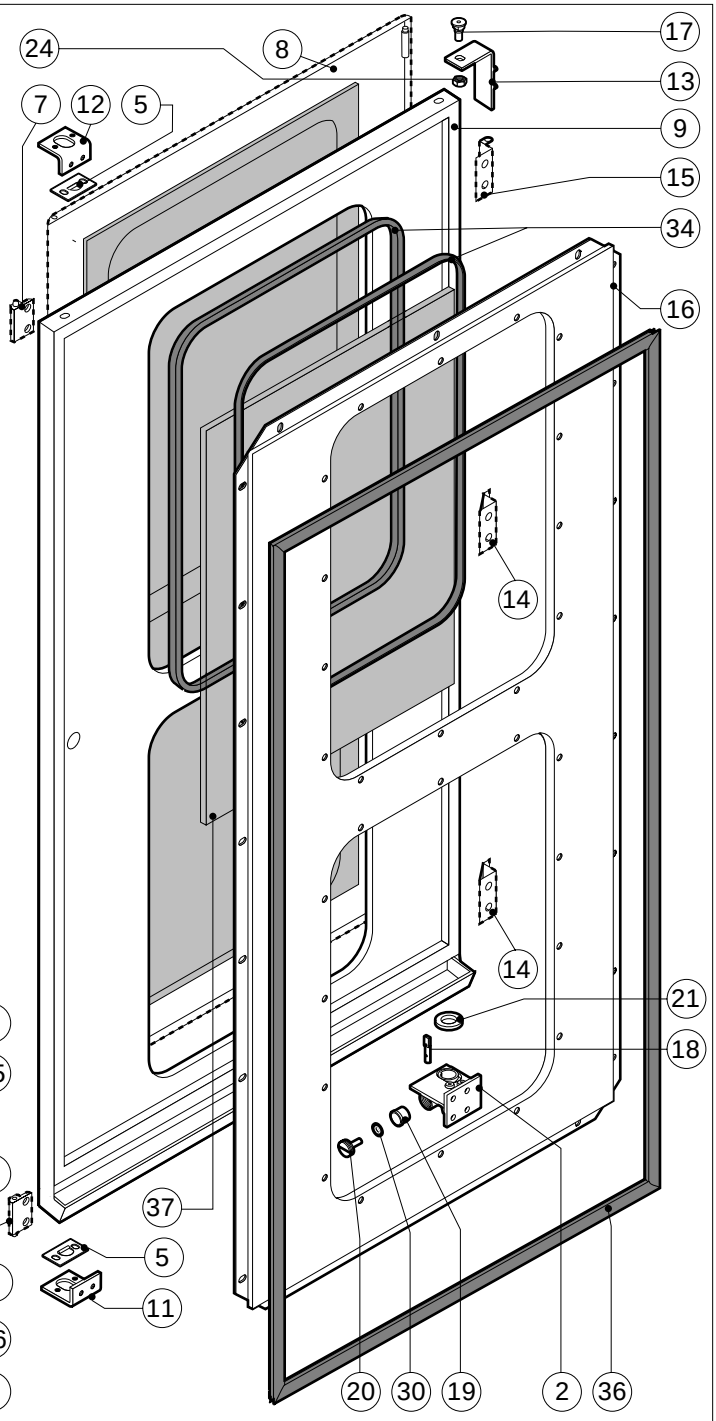

POS.	CODICE	PEZZI	DESCRIZIONE
1	R03200970	1	FLANGIA BOCCOLA POSTERIORE
2	R10201330	1	CERNIERA INFERIORE C/FERMO
3	R10202950	1	ASTINA INFERIORE PUNTONI
4	R10202960	1	ASTINA SUPERIORE PUNTONI
5	R10207680	2	PIASTRINA SEDE PUNTONE
6	R10208290	1	GUIDA INFERIORE PIOLINO FERMO COPERTURA
7	R10208300	1	GUIDA SUPERIORE PIOLINO FERMO COPERTURA
8	R10208350	1	PROTEZIONE PORTA
9	R10213720	1	PORTA
10	R10400150	2	PROTEZIONE LAMPADA
11	R10411350	1	SQUADRETTA INFERIORE PUNTONI
12	R10411360	1	SQUADRETTA SUPERIORE PUNTONI
13	R10413290	1	CERNIERA SUPERIORE
14	R10456040	2	CERNIERA INFERIORE PROTEZIONE PORTA
15	R10456050	1	CERNIERA SUPERIORE PROTEZIONE PORTA
16	R10456510	1	CONTROPORTA
17	R58002150	1	PERNO SUPERIORE CERNIERA
18	R58002540	1	CHIAVETTA PER PERNO PORTA
19	R58002550	1	PATTINO FERMO PORTA

POS.	CODICE	PEZZI	DESCRIZIONE
20	R58002560	1	PRESSORE FERMO PORTA
21	R58002570	1	RONDELLA Ø 30/15x3
22	R58003180	1	PERNO MANIGLIA
23	R58003450	1	MANIGLIA
24	R58004050	1	DADO PER PERNO CERNIERA SUPERIORE
25	R58004781	1	GANCIO PERNO MANIGLIA C/NOTTOLO
26	R61040272	1	VITE BLOCCAGGIO PERNO MANIGLIA
27	R61090052	1	VITE STEI M6x16
28	R61100262	1	VITE STCI M8x20
29	R61420021	1	RONDELLA ELASTICA
30	R61620091	16	MOLLA A TAZZA Ø 14/6.4
31	R65270020	2	LAMPADA ALOGENA 20W 12V G4
32	R65270400	2	PORTALAMPADA PER LAMPADA ALOGENA
33	R69015050	1	MANIGLIA COMPLETA
34	R70040200	4	GUARNIZIONE CRISTALLO
35	R70040800	2	GUARNIZIONE COPRILAMPADA
36	R70042050	1	GUARNIZIONE PORTA
37	R71030120	2	CRISTALLO PORTA

016.40.132 2903 161100 DONADINI & C

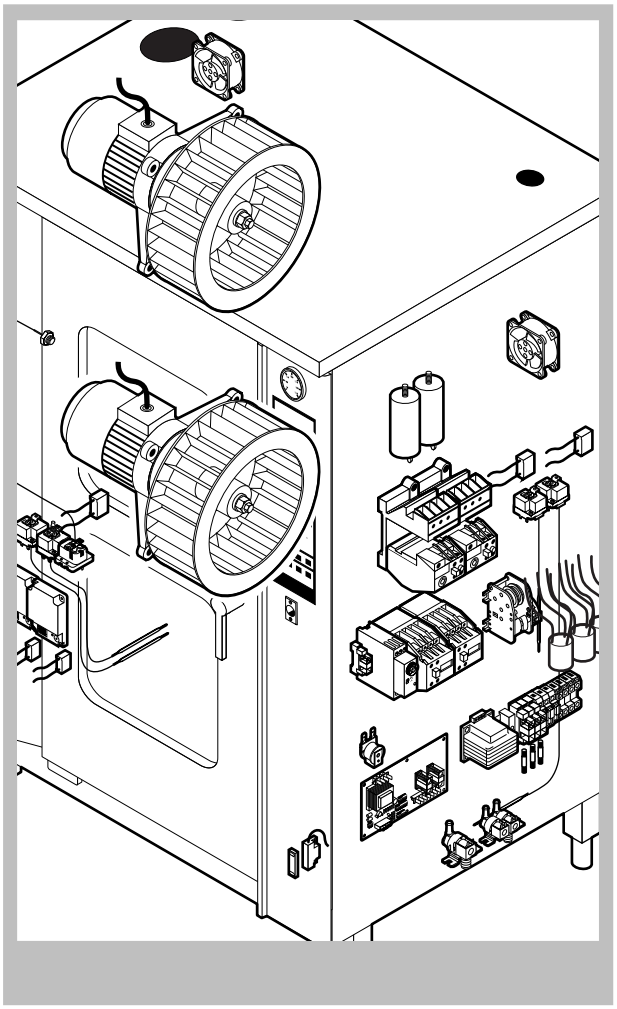

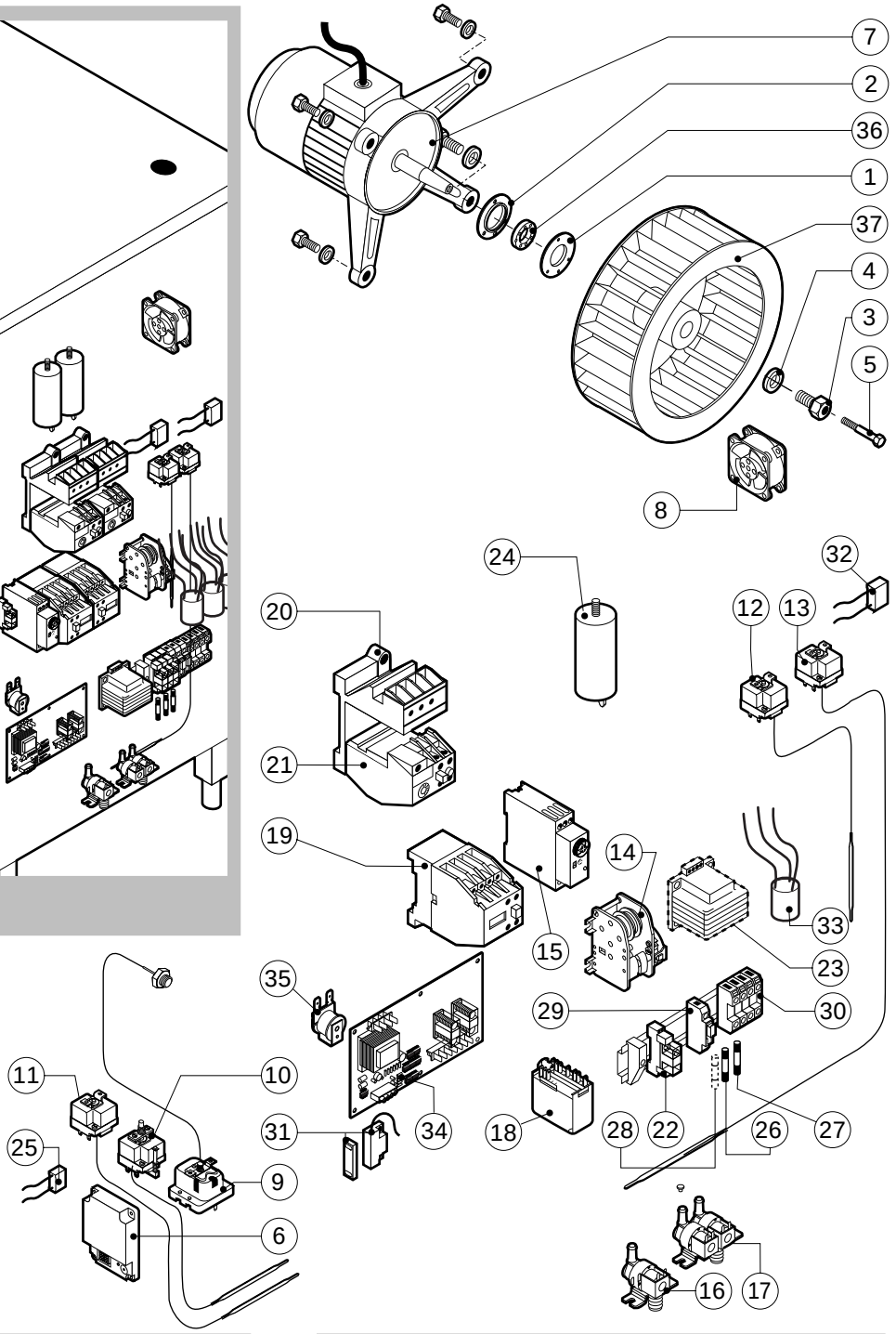

POS.	CODICE	PEZZI	DESCRIZIONE
1	R58003840	2	FLANGIA GUARNIZIONE MOTORE
2	R58003850	2	CONTROFLANGIA GUARNIZIONE MOTORE
3	R58004000	2	VITE FISSAGGIO VENTOLA M12x1.5 SX
4	R58004010	2	RONDELLA FISSAGGIO VENTOLA Ø 30/12.5
5	R61020562	2	VITE MOTORE TE A2 M6x55
6	R63060080	2	PANNELLO ACCENSIONE WR 50A72-214
7	R65040041	2	KIT MOTORE HP 1
8	R65060050	2	VENTILATORE COMPATTO Ø 120
9	R65070070	1	KIT TERMOSTATO SICUREZZA CAMERA
10	R65070080	1	KIT TERMOSTATO SICUREZZA BOILER
11	R65070100	1	KIT TERMOSTATO 55°C
12	R65070165	1	KIT TERMOSTATO 65°C
13	R65070240	1	KIT TERMOSTATO 70°C
14	R65090190	1	INVERSORE CICLICO 8'
15	R65090450	3	TEMPORIZZATORE
16	R65110010	1	ELETTROVALVOLA SINGOLA 220V 50HZ
17	R65115000	1	ELETTROVALVOLA DOPPIA 220V 50HZ C/RIDUT.
18	R65120010	1	REGOLATORE LIVELLO
19	R65140150	2	TELERUTTORE 3TF4011-OAUO 240V

POS.	CODICE	PEZZI	DESCRIZIONE
20	R65160050	2	SUPPORTO TERMICO 3UX1418
21	R65160130	2	TERMICO 3UA5000-1F 3.2-5A
22	R65170050	3	KIT RELE' 4052 240V AC 10A
23	R65180430	1	TRASFORMATORE 40VA
24	R65190030	2	CONDENSATORE 16 µF
25	R65190200	2	FILTRO ANTIDISTURBO
26	R65200086	1	FUSIBILE 0.125A (T)
27	R65200200	1	FUSIBILE 2A
28	R65200350	1	FUSIBILE 0.4A (T)
29	R65210020	3	PORTAFUSIBILE BARRA DIN
30	R65220220	1	MORSETTIERA
31	R65265100	1	MICRO PORTA COMPLETO
32	R65280130	3	FILTRO ANTIDISTURBO
33	R65280200	1	FILTRO ANTIDISTURBO
34	R65300490	1	SCHEDA BASE
35	R65330010	1	SUONERIA
36	R70020050	2	GUARNIZIONE MOTORE
37	R75400380	2	KIT VENTOLA Ø 350x120/24 50HZ P.D.

016.40.132 2904 161100 DONADINI & C

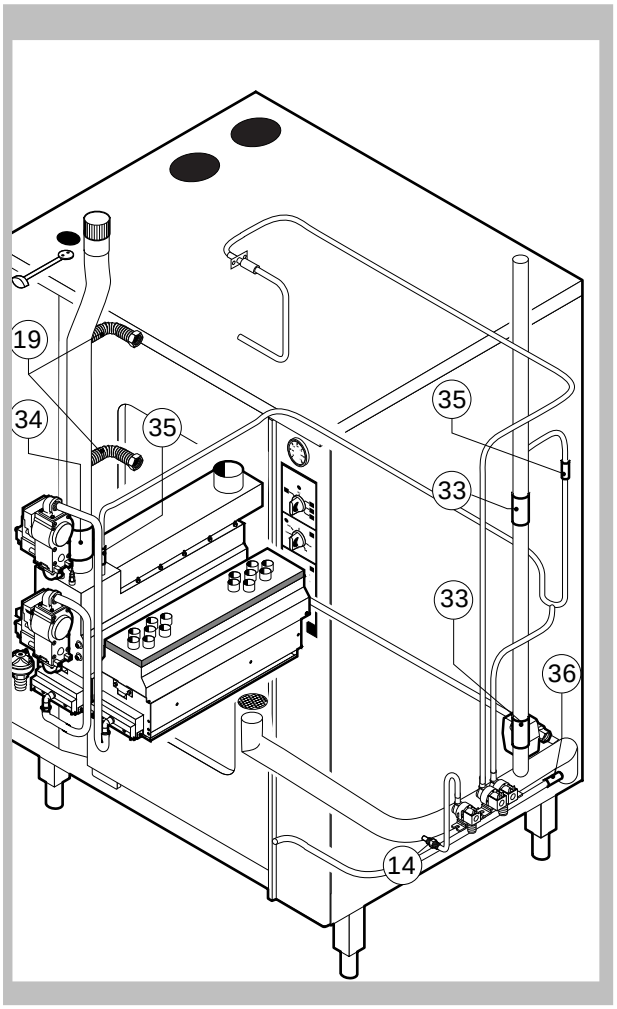

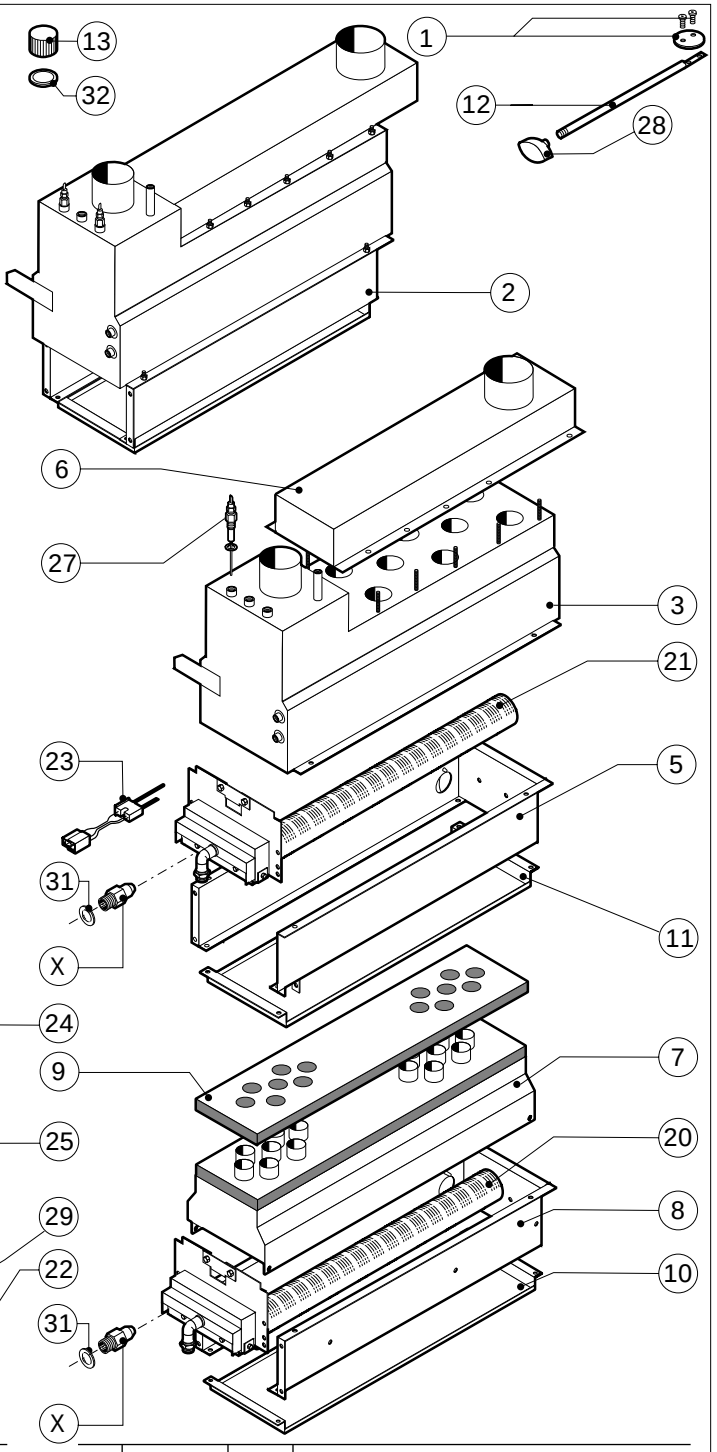

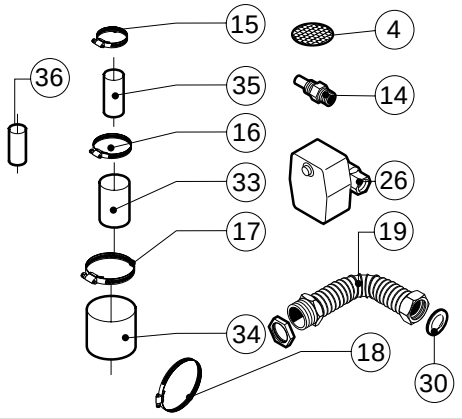

POS.	CODICE	PEZZI	DESCRIZIONE
1	R04403460	1	DISCO SFIATO Ø 46
2	R10102280	1	BOILER COMPLETO
3	R10201020	1	BOILER
4	R10201720	1	FILTRO DI SCARICO
5	R10202630	1	CAMERA COMBUSTIONE BOILER
6	R10220940	1	CONDOTTO FUMI BOILER
7	R10222280	1	CAMERA COMBUSTIONE
8	R10222310	1	SUPPORTO BRUCIATORI CAMERA
9	R10406250	1	LASTRA ISOLANTE PROTEZIONE CAMERA
10	R10414110	1	PROTEZIONE INFERIORE BRUCIATORI CAMERA
11	R10414850	1	PROTEZIONE INFERIORE BRUCIATORI BOILER
12	R58003530	1	ASTA SFIATO
13	R58005680	1	TAPPO ZIGRINATO 1"1/4 F
14	R58006080	1	UGELLO CONDENSAZIONE Ø 2
15	R61630011	12	FASCETTE ZINCATE 12-22/9
16	R61630021	2	FASCETTE ZINCATE 30-45/9
17	R61630031	2	FASCETTE ZINCATE 40-60/9
18	R61630071	4	FASCETTE ZINCATE 110-130/9
19	R62180032	2	FLESSIBILE Ø 1"1/4 COMPLETO

POS.	CODICE	PEZZI	DESCRIZIONE
20	R63016120	1	BRUCIATORE COMPLETO CAMERA
21	R63016130	1	BRUCIATORE COMPLETO BOILER
22	R63020010	2	VALVOLA GAS VR4605
23	R63050040	2	CANDELA WR 768G213
24	R63070010	1	PRESSOSTATO PG 901.61
25	R63080020	4	FLANGIA CURVA 1/2"
26	R65110540	1	VALVOLA A SFERA MOTORIZZATA
27	R65320010	2	SONDA LIVELLO
28	R69010410	1	POMELLO SFIATO
29	R70010070	4	ANELLO OR
30	R70030080	2	GUARNIZIONE Ø 27x39 1"1/4
31	R70030090	5	GUARNIZIONE 228/6
32	R70050040	1	GUARNIZIONE TAPPO BOILER
33	R70060010	2	MANICOTTO SILICONE Ø 30
34	R70060040	1	MANICOTTO SILICONE Ø 50
35	R70060060	2	MANICOTTO SILICONE Ø 15
36	R70060080	1	MANICOTTO SILICONE Ø 13
X		2	UGELLI (Vedi manuale operativo)
X		3	UGELLI (Vedi manuale operativo)

016.40.132 2905 161100 DONADINI & C

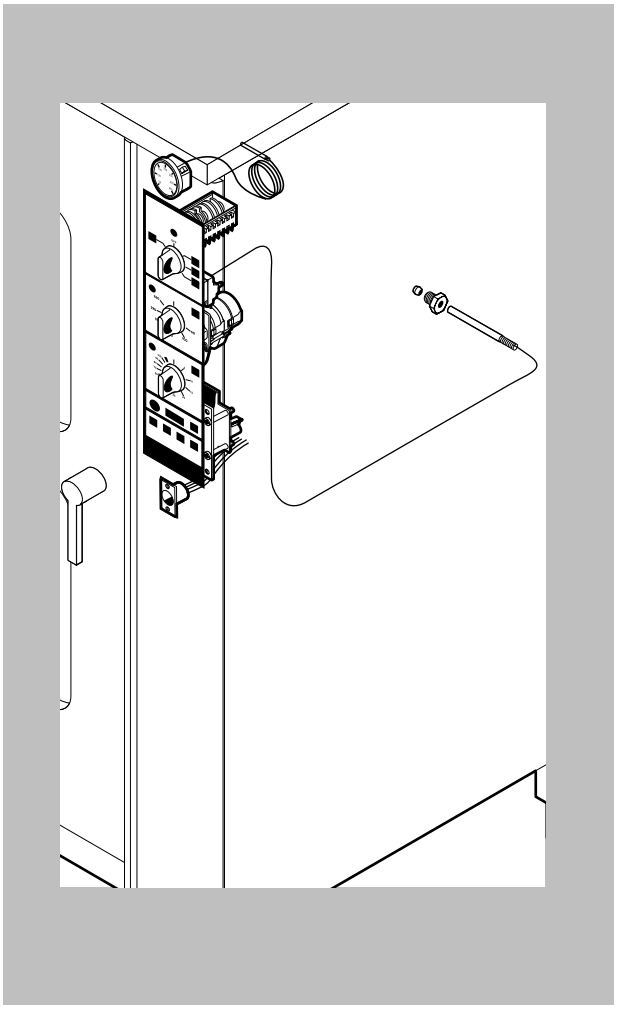

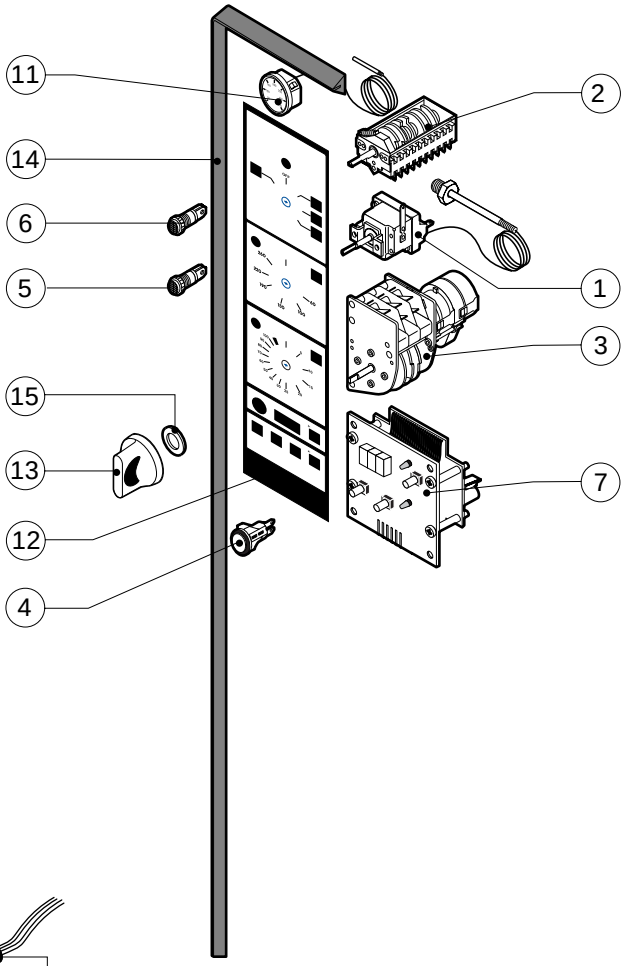

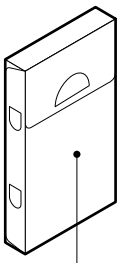

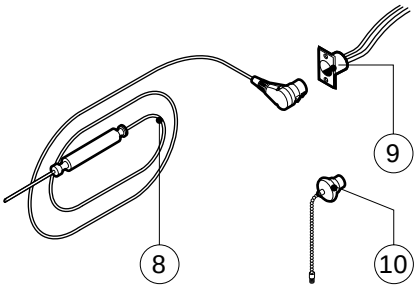

POS.	CODICE	PEZZI	DESCRIZIONE
1	R65070210	1	KIT TERMOSTATO 50/270°C
2	R65080020	1	COMMUTATORE
3	R65090200	1	PROGRAMMATORE
4	R65260520	1	PULSANTE UMIDIFICATORE
5	R65270220	2	LAMPADA SPIA ARANCIONE
6	R65270230	1	LAMPADA SPIA VERDE
7	R65300540	1	SCHEDA TASTIERA
8	R65320900	1	SONDA SPILLONE
9	R65320920	1	CONNETTORE FEMMINA PER SONDA SPILLONE
10	R65321020	1	TAPPO TEFLON PER CONNETTORE FEMMINA
11	R65340050	1	TERMOMETRO
12	R67012360	1	TARGA LAINOX
13	R69030150	3	KIT MANOPOLA
14	R70040850	1	GUARNIZIONE CRUSCOTTO
15	R70050020	6	GUARNIZIONE MANOPOLA
16	R86020420	1	VALIGETTA SONDA AL CUORE

POS.	CODICE	PEZZI	DESCRIZIONE