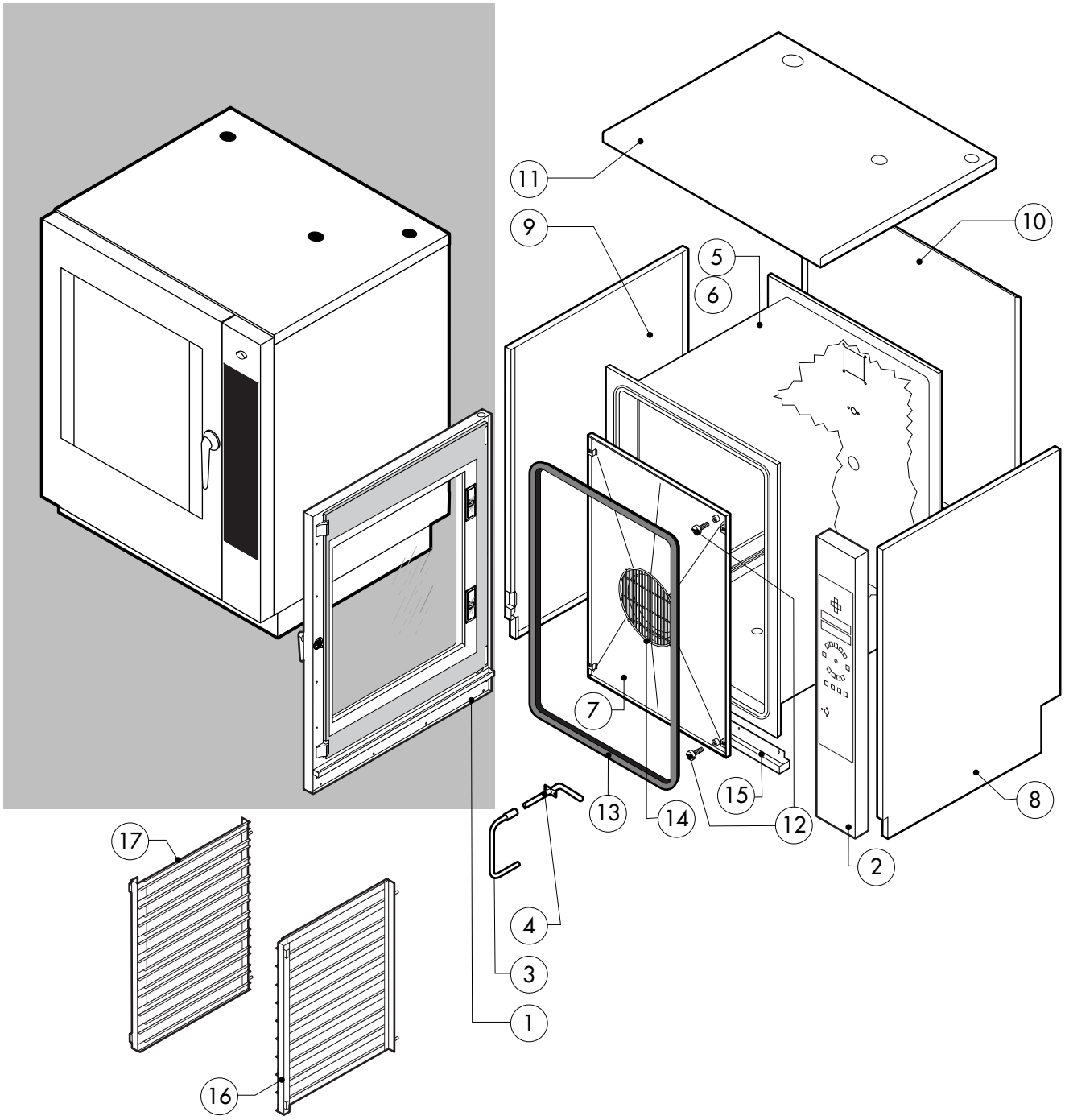

POS.	CODICE	PEZZI	DESCRIZIONE
1	R11101130	1	PORTA COMPLETA
2	R11202020	1	CRUSCOTTO
3	R11201980	1	PROLUNGA SPRUZZATORE
4	R11202270	1	RACCORDO SPRUZZATORE
5	R11202302	1	KIT CAMERA COTTURA FORNO
6	R11202312	1	KIT CAMERA COTTURA FORNO CON LAVAGGIO
7	R11201800	1	KIT DEFLETTORE
8	R11202130	1	FIANCO DX
9	R11202140	1	FIANCO SX
10	R11403990	1	SCHIENA
11	R11216130	1	COPERCHIO PER FORNO
12	R58003100	2	VITE FERMO DEFLETTORE
13	R70044110	1	GUARNIZIONE FACCIATA FORNO
14	R75300090	1	MASCHERINA VENTILATORE Ø 350
15	R69180170	1	BACINELLA RACCOGLIGOCCE
16	R11201780	1	PARATIA DX
17	R11201790	1	PARATIA SX

POS.	CODICE	PEZZI	DESCRIZIONE

EDIZIONE 0308

HVG 101 T

tav. A

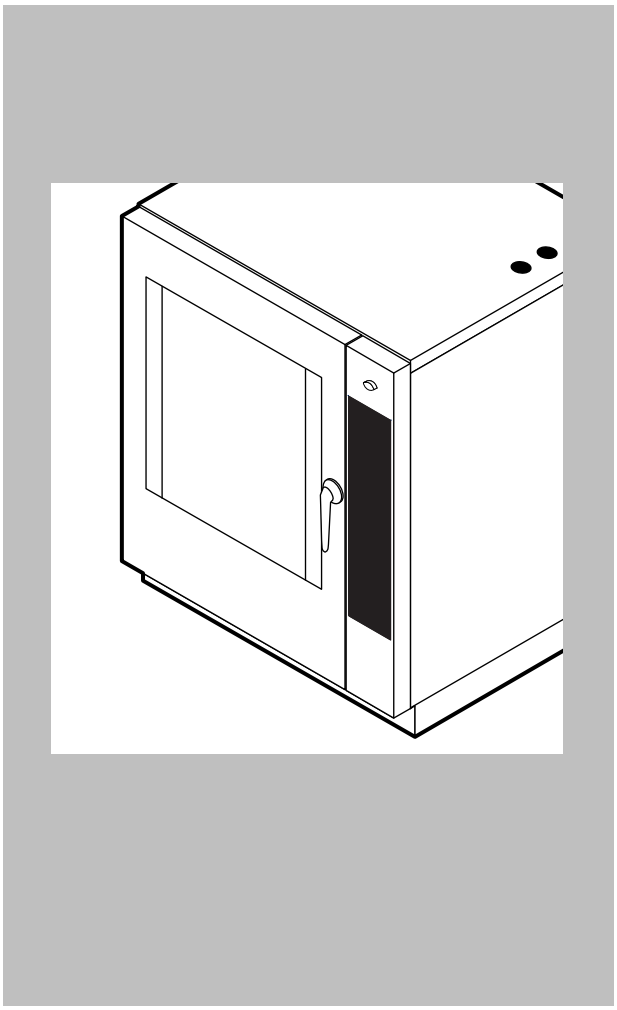

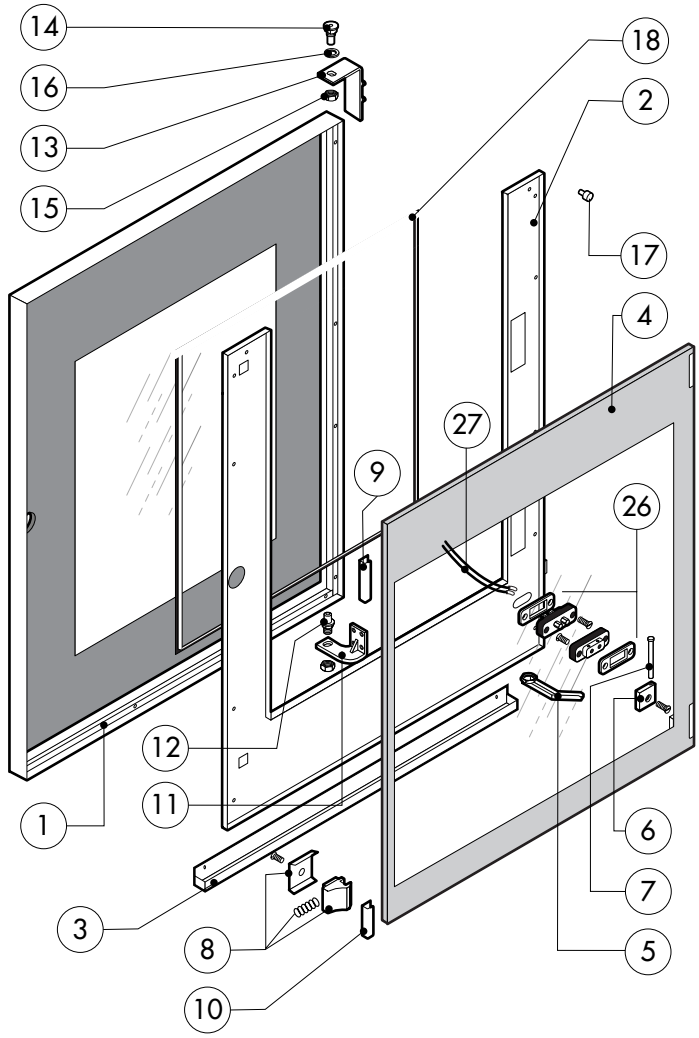

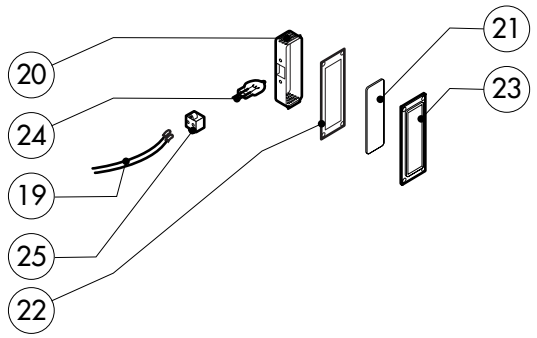

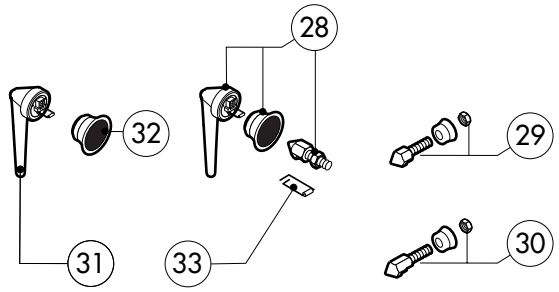

POS.	CODICE	PEZZI	DESCRIZIONE
1	R11101440	1	PORTA
2	R11217600	1	CONTROPORTA
3	R69180180	1	BACINELLA CONTROPORTA
4	R11100140	1	VETRO INTERNO PORTA
5	R69180000	1	SCARICO BACINELLA PORTA
6	R58001760	2	CERNIERA FISSA VETRO INTERNO
7	R58001770	2	PERNO CERNIERA VETRO INTERNO
8	R58001780	2	KIT FERMO VETRO INTERNO
9	R11401340	1	PROFILO A "C" SUPERIORE
10	R11401360	1	PROFILO A "C" INFERIORE
11	R11207240	1	CERNIERA INFERIORE
12	R58002670	1	PERNO INFERIORE CERNIERA
13	R11200560	1	CERNIERA SUPERIORE
14	R58002150	1	PERNO SUPERIORE CERNIERA
15	R58004050	2	DADO PER PERNO CERNIERA SUPERIORE
16	R10401710	1	RONDELLA CERNIERA SUPERIORE
17	R70050100	6	TASSELLO BATTUTA VETRO
18	R70044150	1	GUARNIZIONE CRISTALLO
19	R66110320	1	CABLAGGIO LUCI PORTA

POS.	CODICE	PEZZI	DESCRIZIONE
20	R11401440	2	CALOTTA LAMPADA
21	R71500150	2	VETRO LAMPADA
22	R70044200	2	GUARNIZIONE VETRO LAMPADA
23	R11401450	2	FLANGIA FERMAVETRO LAMPADA
24	R65270020	2	LAMPADA ALOGENA 20W 12V G4
25	R65270450	2	PORTALAMPADA PER LAMPADA ALOGENA
26	R65260750	1	CONTATTO PER LUCI
27	R66110300	1	CABLAGGIO CONTATTO LUCI
28	R11100300	1	IMPUGNATURA COMPLETA MANIGLIA
29	R69010260	1	NASELLO 1 STEP
30	R69010270	1	NASELLO 2 STEP
31	R69010250	1	KIT CHIUSURA
32	R69010630	1	COPERTURA INTERNA MECCANISMO CHIUSURA
33	R61620132	1	MOLLA AGGANCIO NASELLO

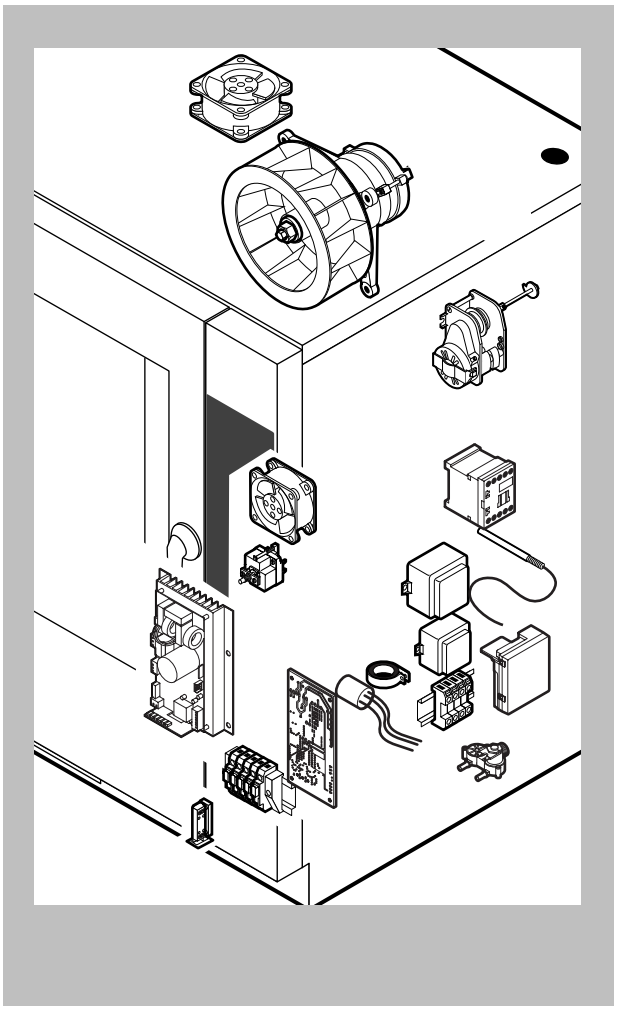

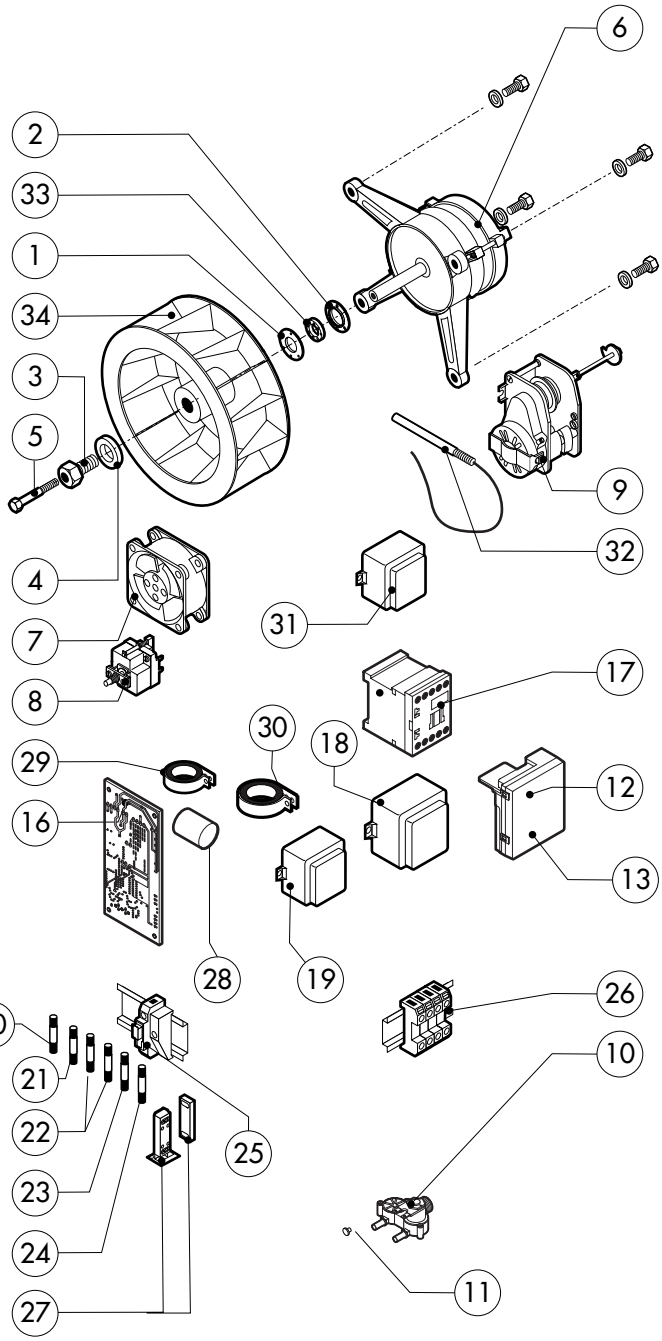

POS.	CODICE	PEZZI	DESCRIZIONE
1	R58003840	1	FLANGIA GUARNIZIONE MOTORE
2	R58003850	1	CONTROFLANGIA GUARNIZIONE MOTORE
3	R58004000	1	VITE FISSAGGIO VENTOLA M12x1.5 SX
4	R58004010	1	RONDELLA FISSAGGIO VENTOLA Ø 30/12.5
5	R61020562	1	VITE MOTORE TE A2 M6x55
6	*R65040530	1	KIT MOTORE KW 055 200/440V
7	R65060050	2	VENTILATORE COMPATTO Ø 120
8	R65070350	1	KIT TERMOSTATO SICUREZZA CAMERA F2
9	R65095000	1	MOTORINO SFIATO COMPLETO
10	R65110230	2	ELETTROVALVOLA 2 VIE 220V 50HZ
11	R65110510	1	REGOLATORE DI PORTATA 15LT.
12	R63060140	1	PANNELLO ACCENSIONE FINO AL N¤5207
13	R63060160	1	PANNELLO ACCENSIONE DAL N¤0108
14	R65180270	1	TRASFORMATORE ACCENSIONE DAL N¤0108
15	R65140830	1	INVERTER 0,8KW
16	R63130050	1	SCHEDA CONTROLLO VENTILATORE BRUCIATORE
17	*R65140380	1	TELERUTTORE 3RT1016-1AP02 240V
18	R65180430	1	TRASFORMATORE 40VA
19	R65180420	1	TRASFORMATORE 20VA
20	R65200370	1	FUSIBILE 8A
21	R65200200	1	FUSIBILE 2A

POS.	CODICE	PEZZI	DESCRIZIONE
22	R65200160	1	FUSIBILE 1A
23	R65200350	1	FUSIBILE 0.400A (T)
24	R65200086	1	FUSIBILE 0.125A (T)
25	R65210020	5	PORTAFUSIBILE BARRA DIN
26	R65220280	1	MORSETTIERA MOFASE
27	R65265100	1	MICRO PORTA COMPLETO
28	*R65280230	1	FILTRO ANTIDISTURBO
29	*R65280480	1	FERRITE FT25
30	*R65280490	1	FERRITE FT36
31	*R65450200	1	INDUTTANZA 6,5 mH 8A
32	R65325000	2	SONDA PT100
33	R70020050	1	GUARNIZIONE MOTORE
34	*R75400440	1	KIT VENTOLA Ø 350x114/12 50HZ P.D.

* COMPONENTE SOGGETTO A VARIAZIONI PER TENSIONE DI ALIMENTAZIONE DIVERSA DALLO STANDARD (AC 230V 50HZ)

EDIZIONE 0308

HVG 101 T

tav. C

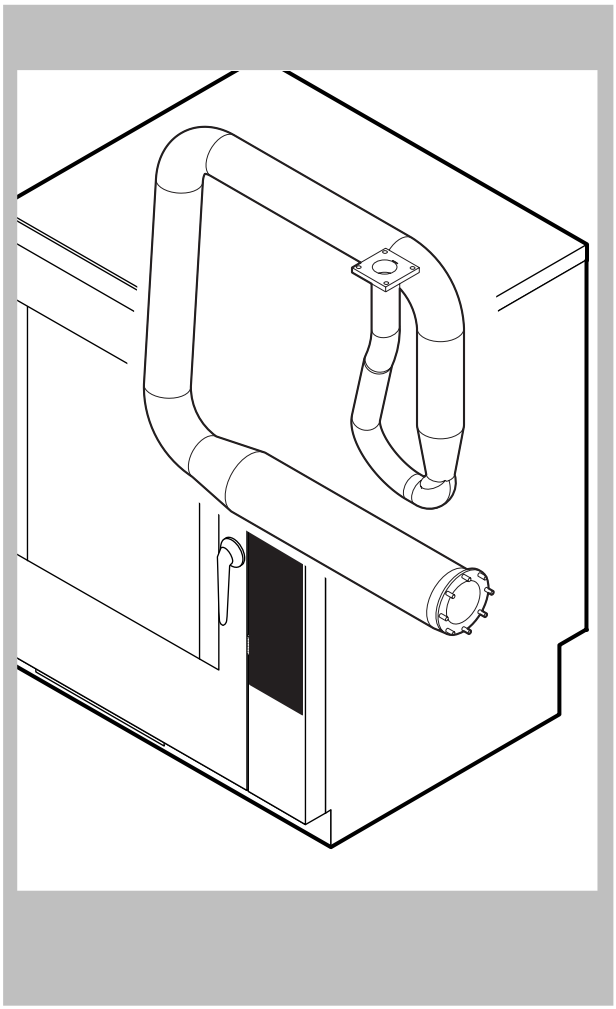

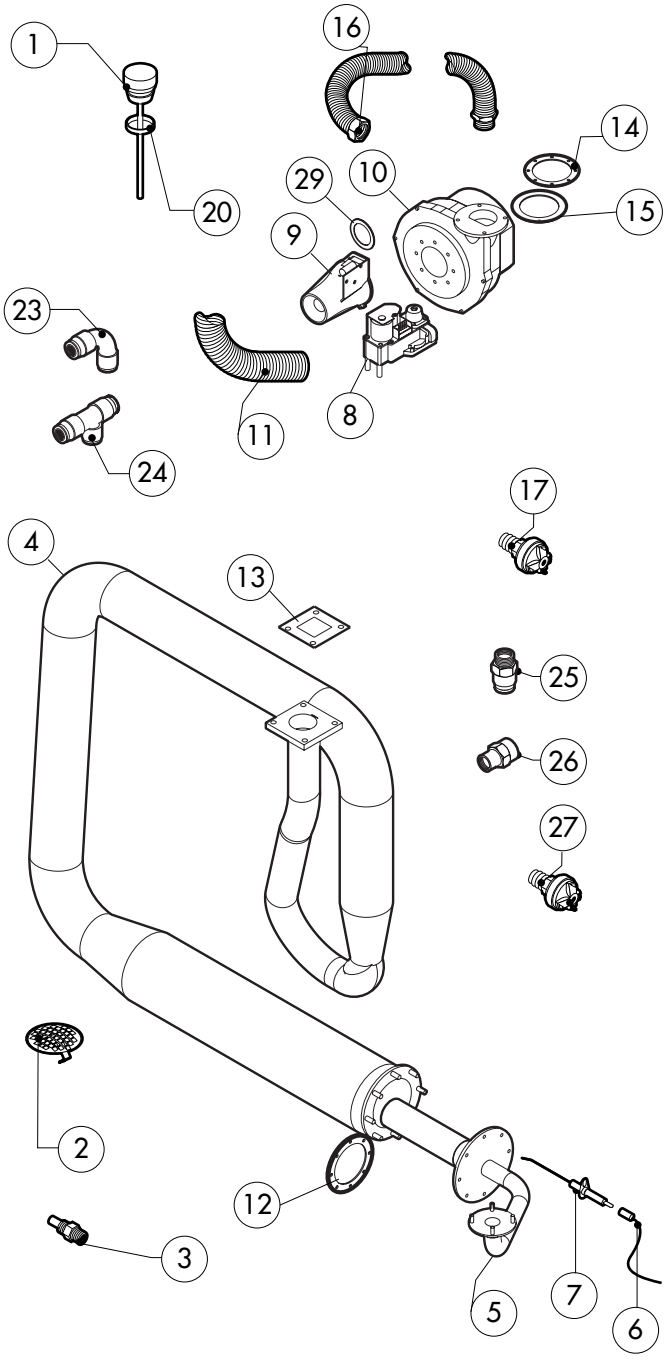

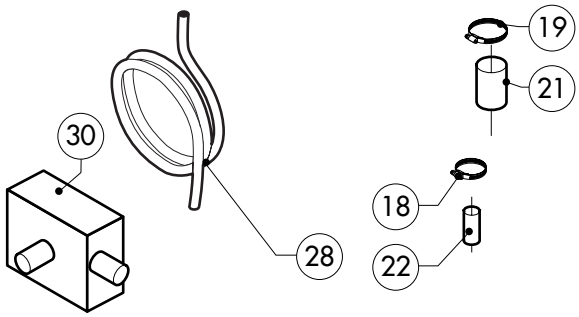

POS.	CODICE	PEZZI	DESCRIZIONE
1	R10100140	1	TAPPO SFIATO COMPLETO
2	R10201700	1	FILTRO DI SCARICO
3	R58006130	2	UGELLO CONDENSAZIONE Ø1
4	R11218050	1	SCABIATORE COMPLETO DI ACCESSORI
5	R11218001	1	BRUCIATORE CAMERA
6	R66605820	1	CABLAGGIO ACCENSIONE/RILEVAZIONE
7	R63050130	3	CANDELA ACCENSIONE/RILEVAZIONE
8	R63020170	1	VALVOLA GAS
9	R63120030	1	VENTURI
10	R65060360	1	VENTILATORE PER BRUCIATORE GAS
11	R77700056	1 MT	TUBO ASPIRAZIONE ARIA ø30
12	R63140080	2	GUARNIZIONE BRUCIATORE/SCABIATORE
13	R63140010	2	GUARNIZIONE SCABIATORE
14	R63140050	2	GUARNIZIONE VENTILATORE BRUCIATORE
15	R11430350	1	DIAFRAMMA D.18
16	R62180082	1	TUBO FLESSIBILE ENTRATA GAS
17	R63070010	1	PRESSOSTATO PG 901.61
18	R61630011	2	FASCETTE ZINCATE 12-22/9
19	R61630031	4	FASCETTE ZINCATE 40-60/9

POS.	CODICE	PEZZI	DESCRIZIONE
20	R70060020	1	GUARNIZIONE TAPPO SFIATO
21	R70060040	2	MANICOTTO SILICONE Ø 50
22	R70060080	1	MANICOTTO SILICONE Ø 13
23	R62090478	5	RACCORDO INTERMEDIO A GOMITO D.10
24	R62090468	1	RACCORDO INTERMEDIO A "T" D.10
25	R62090508	1	RACCORDO TERMINALE DIRITTO FILETTATO 10x1/4"
26	R62030118	1	MANICOTTO RIDUZIONE FEMMINA 1/8"-1/4"
27	R63070050	1	PRESSOSTATO ACQUA 1/8" 0,5-0,35 BAR
28	R70070050	1	TUBO FLESSIBILE ACQUA PE D.10mm X 7 (MT.3)
29	R58004190	2	DIAFRAMMA
30	R69180100	1	SCATOLA CONDENSAZIONE SCARICO

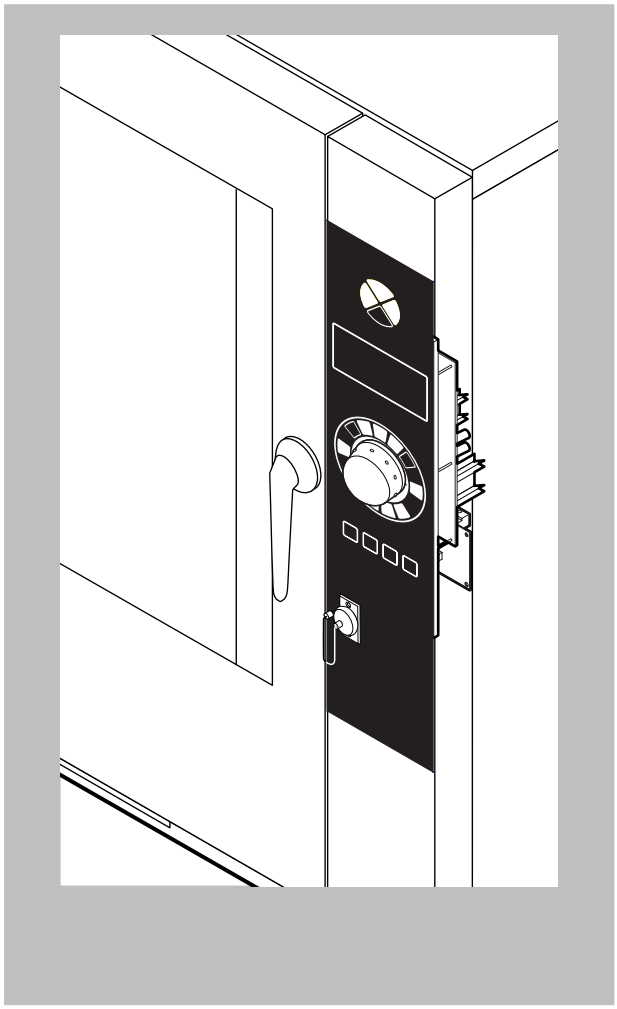

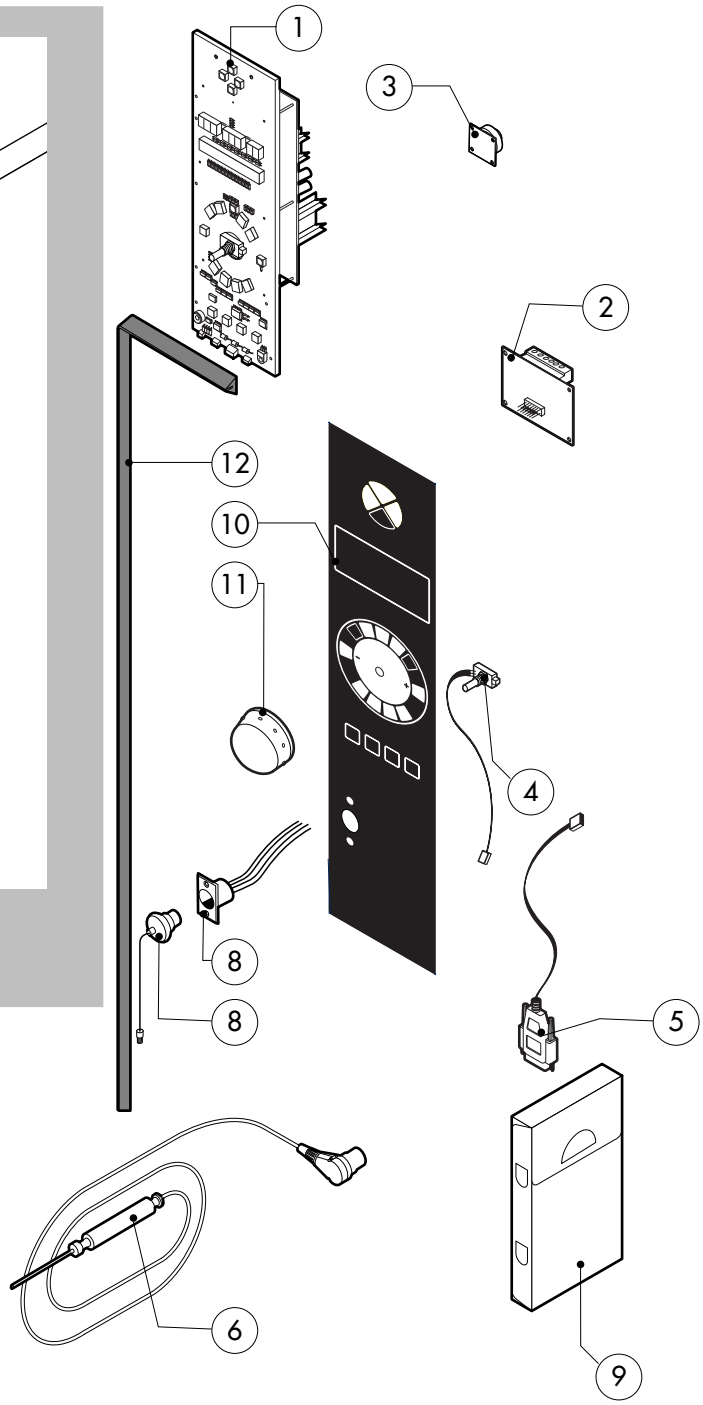

POS.	CODICE	PEZZI	DESCRIZIONE
1	R65301461	1	SCHEDA TASTIERA COMPLETA "T"
2	R65301490	1	SCHEDA CONTROLLO INVERTER
3	R65301440	1	SUONERIA SCHEDA
4	R65301450	1	ENCODER SCHEDA
5	R65301580	1	CAVO SERIALE COLLEGAMENTO SCHEDA
6	R65321100	1	SONDA AL CUORE 4 PUNTI
7	R65321110	1	CONNETTORE FEMMINA PER SONDA AL CUORE
8	R65321020	1	TAPPO TEFLON PER CONNETTORE FEMMINA
9	R86020420	1	VALIGETTA SONDA AL CUORE
10	R67012900	1	TARGA LAINOX "T"
11	R69030270	1	MANOPOLA
12	R70044260	1	GUARNIZIONE CRUSCOTTO

POS.	CODICE	PEZZI	DESCRIZIONE

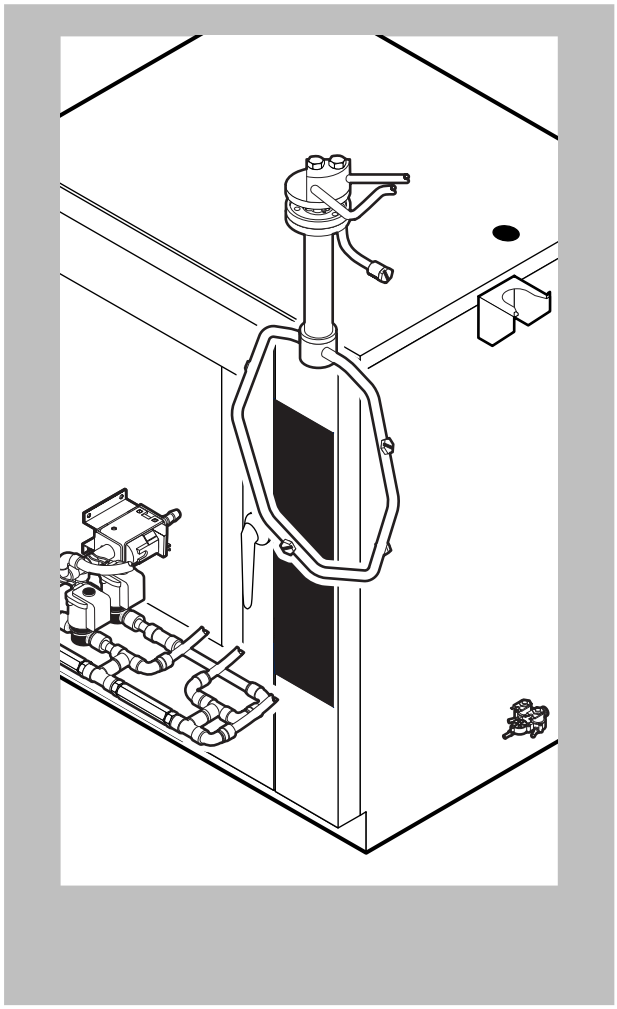

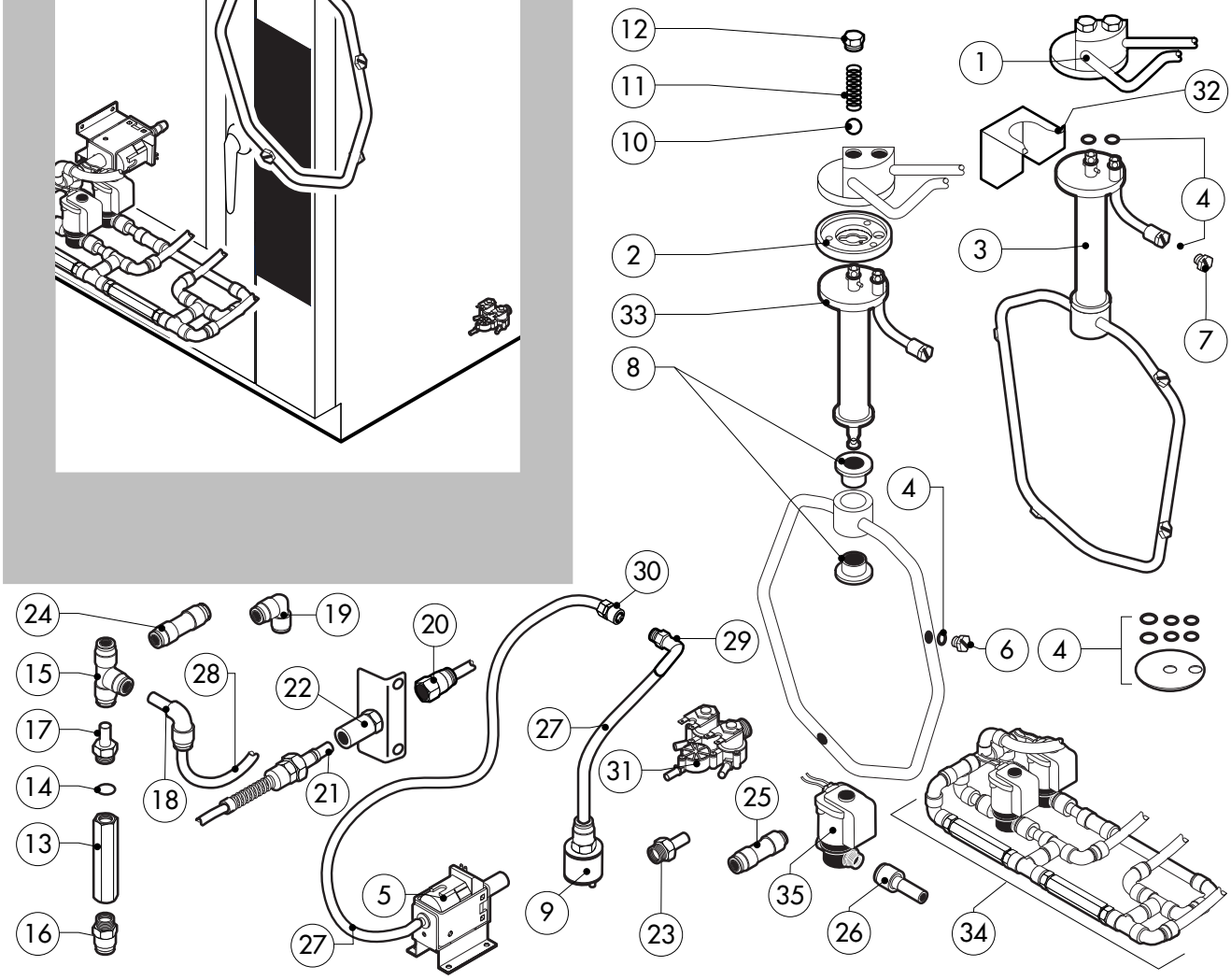

POS.	CODICE	PEZZI	DESCRIZIONE
1	R11200881	1	BLOCCO ESTERNO LAVAGGIO
2	R58004960	1	FLANGIA INTERNA LAVAGGIO
3	R11100510	1	BRACCIO LAVAGGIO COMPLETO
4	R70045090	1	KIT GUARNIZIONI
5	R65110600	1	POMPA DETERGENTE
6	R62210032	4	UGELLO LAVAGGIO 1,3 L/MIN
7	R62210042	1	UGELLO DETERGENTE 0,56 L/MIN
8	R58004980	2	BOCCOLA ROTAZIONE BRACCIO LAVAGGIO
9	R65110650	1	PESCANTE TUBO DETERGENTE
10	R62220012	2	SFERA D. 14
11	R61620041	2	MOLLA
12	R58005000	2	TAPPO MASCHIO 1/2"
13	R65110640	2	ANTIRITORNO 1/4"
14	R70010050	4	GUARNIZIONE OR 7,60x2,62
15	R62090468	5	RACCORDO INTERMEDIO A "T" D.10
16	R62090508	1	RACCORDO TERMINALE DIRITTO FILETTATO 10x1/4"
17	R62090518	3	RACCORDO TERMINALE CON CODOLO 10x1/4"
18	R62090528	10	RACCORDO A GOMITO CON CODOLO 10x10
19	R62090478	4	RACCORDO INTERMEDIO A GOMITO D.10

POS.	CODICE	PEZZI	DESCRIZIONE
20	R62090538	1	RACCORDO DIRITTO FEMMINA 1/4" PER TUBO D.8x6
21	R62090482	1	RACCORDO RAPIDO MASCHIO
22	R62090492	1	RACCORDO RAPIDO FEMMINA
23	R62090608	2	RACCORDO TERMINALE C/CODOLO 8x1/8"
24	R62090458	2	RACCORDO INTERMEDIO DRITTO D.10
25	R62090618	1	RACCORDO DIRITTO RIDUZIONE 10-8
26	R62090548	4	RACCORDO DIRITTO RIDUZIONE 10-6
27	R70070100	1	TUBO PE D.8mm x 6
28	R70070050	1	TUBO PE D.10mm x 7 (3 MT.)
29	R62090648	1	RACCORDO A GOMITO CON PORTAGOMMA
30	R62090658	1	RACCORDO DIRITTO FEMMINA 1/8" PER TUBO D.8x6
31	R65110240	1	ELETTROVALVOLA 3 VIE 220V 50HZ C/RIDUT.
32	R11402000	1	SUPPORTO ESTERNO BRACCIO LAVAGGIO
33	R11100570	1	TUBO SUPPORTO BRACCIO LAVAGGIO
34	R62300028	1	GRUPPO COMPLETO ANTIRITORNO
35	R65110260	2	ELETTROVALVOLA 1 VIA D.6 220V 50HZ