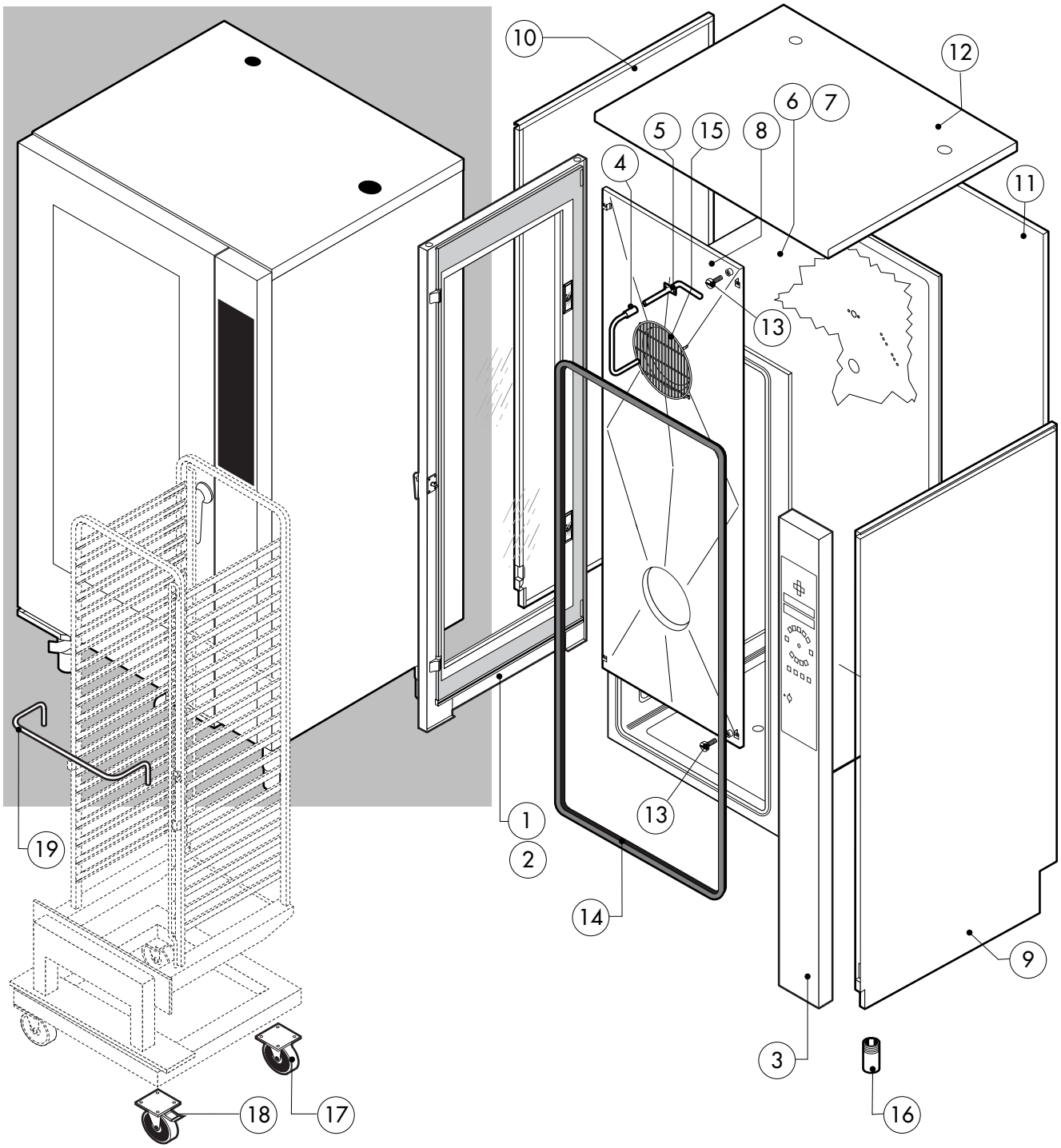

POS.	CODICE	PEZZI	DESCRIZIONE
1	R11100120	1	PORTA COMPLETA FINO AL N¤2507
2	R11100260	1	PORTA COMPLETA CON TAMPONAMENTO DAL N¤2607
3	R11205251	1	CRUSCOTTO
4	R11201970	1	PROLUNGA SPRUZZATORE
5	R11202270	1	RACCORDO SPRUZZATORE
6	R11205201	1	KIT CAMERA COTTURA FORNO
7	R11205231	1	KIT CAMERA COTTURA FORNO CON LAVAGGIO
8	R11205280	1	KIT DEFLETTORE
9	R11205321	1	FIANCO DX
10	R11205311	1	FIANCO SX
11	R11411350	1	SCHIENA
12	R11221120	1	COPERCHIO PER FORNO
13	R58003100	2	VITE FERMO DEFLETTORE
14	R70044130	1	GUARNIZIONE FACCIATA FORNO
15	R75300090	2	MASCHERINA VENTILATORE Ø 350
16	R69070020	4	PIEDINO ACCIAIO 1"1/2x130
17	R69090090	2	RUOTA
18	R69090100	2	RUOTA CON FRENO
19	R10457840	1	MANIGLIA CARRELLO PORTATEGLIE

POS.	CODICE	PEZZI	DESCRIZIONE

EDIZIONE 0308

HVE 201 T

tav. A

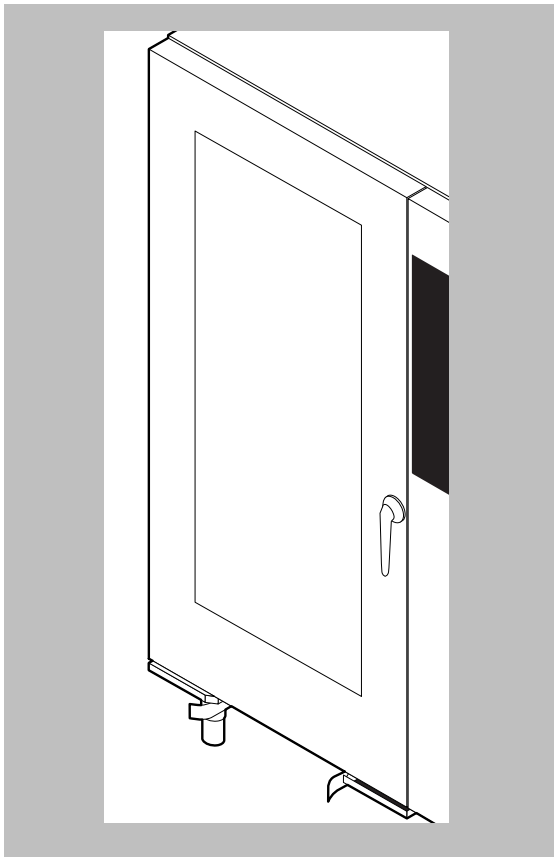

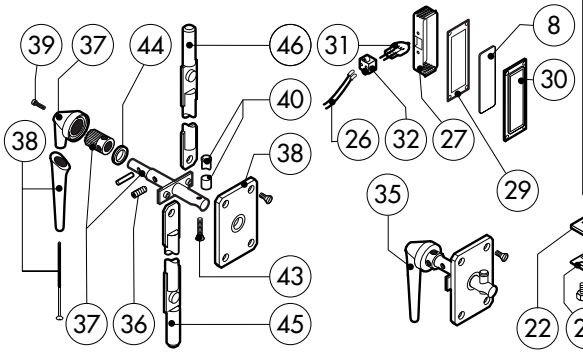

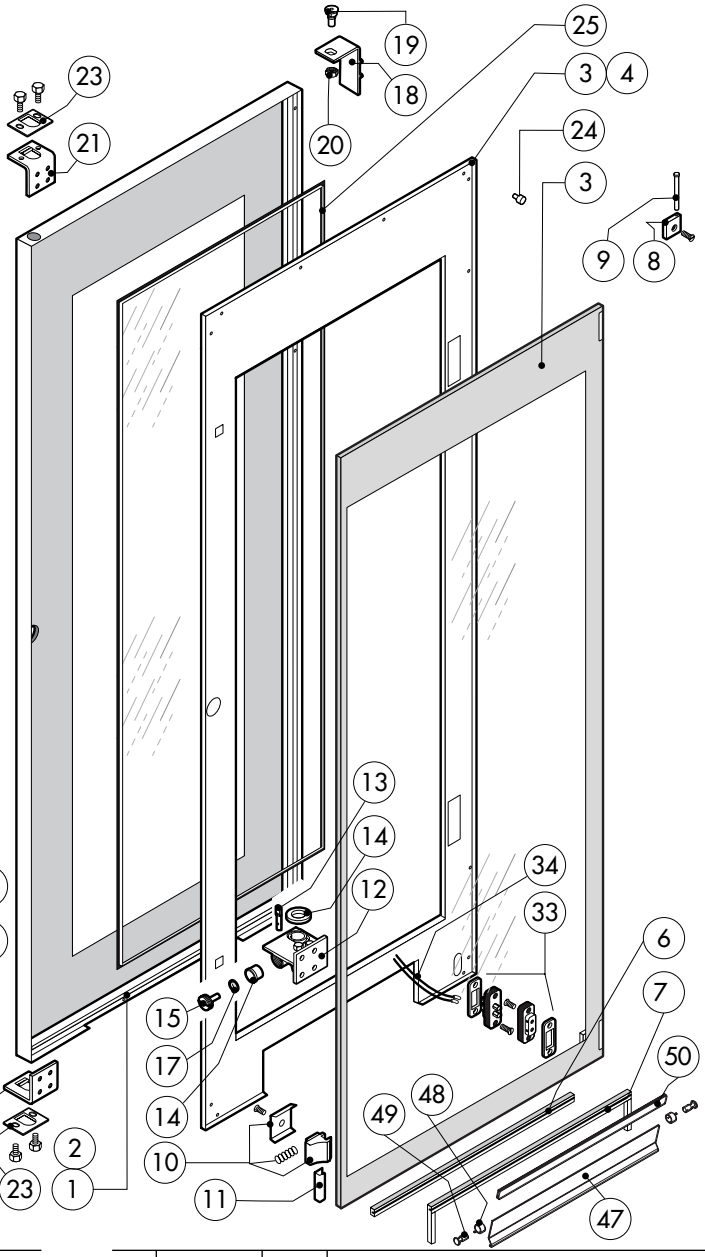

POS.	CODICE	PEZZI	DESCRIZIONE
1	R11100181	1	PORTA FINO AL N¤2507
2	R11205820	1	PORTA C/TAMPONAMENTO DAL N¤2607
3	R11205361	1	CONTROPORTA FINO AL N¤2507
4	R11205830	1	CONTROPORTA C/TAMPONAMENTO DAL N¤2607
5	R11100150	1	VETRO INTERNO PORTA
6	R70044300	1	GUARNIZIONE BATTUTA CARRELLO (0,7MT) FINO AL N¤2507
7	R70044320	1	GUARNIZIONE CARRELLO CON TAMPONAMENTO DAL N¤2607
8	R58001760	2	CERNIERA FISSA VETRO INTERNO
9	R58001770	2	PERNO CERNIERA VETRO INTERNO
10	R58001780	2	KIT FERMO VETRO INTERNO
11	R11411860	2	PROFILO A "C"
12	R11205390	1	CERNIERA INFERIORE C/FERMO
13	R58002540	1	CHIAVETTA PER PERNO PORTA
14	R58002550	1	PATTINO FERMO PORTA
15	R58002560	1	PRESSORE FERMO PORTA
16	R58002570	1	RONDELLA Ø 30/15x3
17	R61620091	16	MOLLA A TAZZA Ø 14/6.4
18	R11200560	1	CERNIERA SUPERIORE
19	R58002150	1	PERNO SUPERIORE CERNIERA
20	R58004050	1	DADO PER PERNO CERNIERA SUPERIORE
21	R11411520	1	SQUADRETTA SUPERIORE PUNTONI
22	R11205400	1	SQUADRETTA INFERIORE PUNTONI
23	R10207680	2	PIASTRINA SEDE PUNTONE
24	R70050100	9	TASSELLO BATTUTA VETRO
25	R70044160	1	GUARNIZIONE CRISTALLO (3,72MT)
26	R66110320	1	CABLAGGIO LUCI PORTA

POS.	CODICE	PEZZI	DESCRIZIONE
27	R11401440	2	CALOTTA LAMPADA
28	R71500150	2	VETRO LAMPADA
29	R70044200	2	GUARNIZIONE VETRO LAMPADA
30	R11401450	2	FLANGIA FERMAVETRO LAMPADA
31	R65270020	2	LAMPADA ALOGENA 20W 12V G4
32	R65270450	2	PORTALAMPADA PER LAMPADA ALOGENA
33	R65260750	1	CONTATTO PER LUCI
34	R66110300	1	CABLAGGIO CONTATTO LUCI
35	R11100310	1	GRUPPO CHIUSURA COMPLETA
36	R61090052	1	VITE STEI M6x16
37	R69010600	1	CORPO MANIGLIA
38	R69010610	1	MANICO MANIGLIA
39	R61030601	1	VITE TCEI M8x20
40	R11205340	1	PERNO MANIGLIA
41	R03200970	1	FLANGIA BOCCOLA POSTERIORE
42	R58004781	1	GANCIO PERNO MANIGLIA C/NOTTOLO
43	R61040272	1	VITE BLOCCAGGIO PERNO MANIGLIA
44	R61420021	1	RONDELLA ELASTICA
45	R11205381	1	ASTINA INFERIORE PUNTONI
46	R11205370	1	ASTINA SUPERIORE PUNTONI
47	R11436300	1	BANDELLA DI TAMPONAMENTO
48	R65491250	1	KIT MOLLE BANDELLA TAMPONAMENTO
49	R58006860	2	FULCRO ROTAZIONE BANDELLA
50	R80100910	0,65mt	GUARNIZIONE BANDELLA TAMPONAMENTO

EDIZIONE 0308

HVE 201 T

tav. B

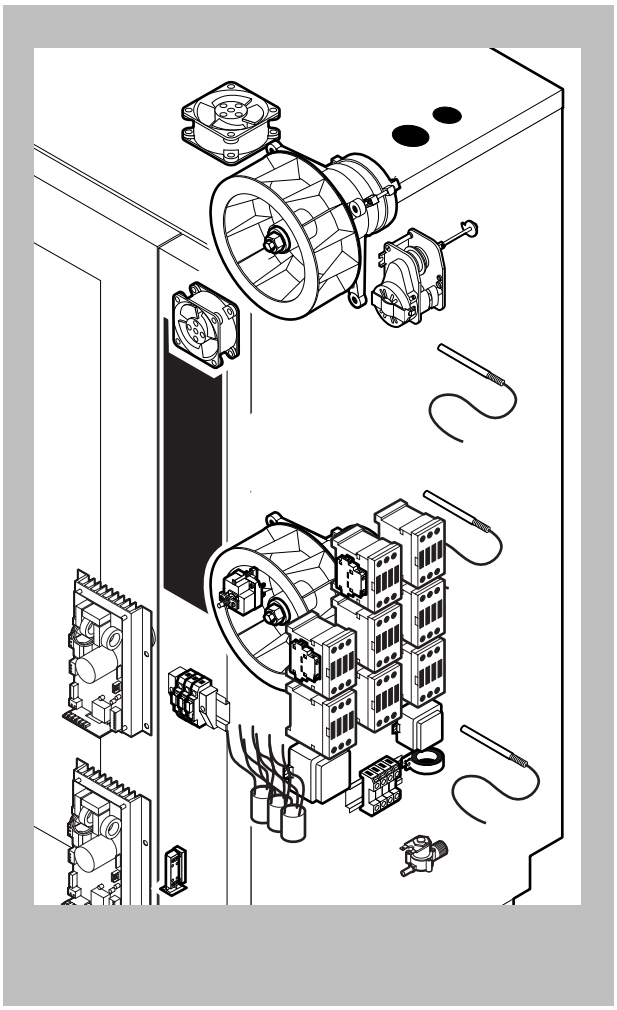

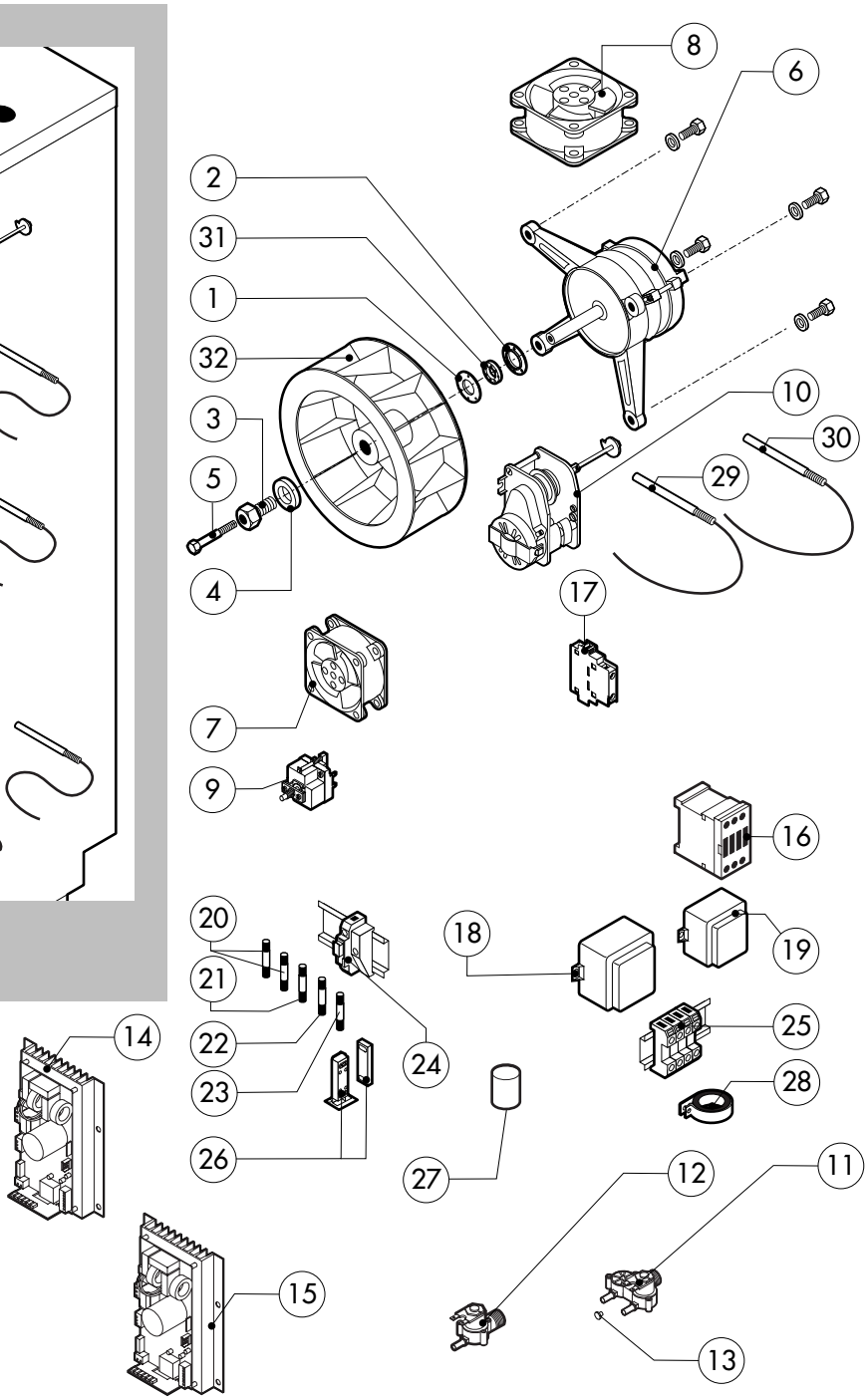

POS.	CODICE	PEZZI	DESCRIZIONE
1	R58003840	2	FLANGIA GUARNIZIONE MOTORE
2	R58003850	2	CONTROFLANGIA GUARNIZIONE MOTORE
3	R58004000	2	VITE FISSAGGIO VENTOLA M12x1.5 SX
4	R58004010	2	RONDELLA FISSAGGIO VENTOLA Ø 30/12.5
5	R61020562	2	VITE MOTORE TE A2 M6x55
6	*R65040530	2	KIT MOTORE KW 055 200/440V
7	R65060050	1	VENTILATORE COMPATTO Ø 120
8	R65060060	1	VENTILATORE COMPATTO Ø 150
9	R65070350	1	KIT TERMOSTATO SICUREZZA CAMERA F2
10	R65095000	1	MOTORINO SFIATO COMPLETO
11	R65110240	1	ELETTROVALVOLA 3 VIE 220V 50HZ
12	R65110200	1	ELETTROVALVOLA 1 VIA 220V 50HZ
13	R65110510	1	REGOLATORE DI PORTATA 15LT.
14	R65140830	1	INVERTER 0,8KW SUPERIORE
15	R65140850	1	INVERTER 0,8KW INFERIORE
16	*R65140400	5	TELERUTTORE 3RT1025-1AL20 240V
17	*R65140430	2	CONTATTO AUSILIARIO 1L+1R 3RH1921-1FA11
18	R65180430	1	TRASFORMATORE 40VA
19	R65180420	1	TRASFORMATORE 20VA

POS.	CODICE	PEZZI	DESCRIZIONE
20	R65200370	2	FUSIBILE 8A
21	R65200200	1	FUSIBILE 2A
22	R65200350	1	FUSIBILE 0.400A (T)
23	R65200086	1	FUSIBILE 0.125A (T)
24	R65210020	5	PORTAFUSIBILE BARRA DIN
25	R65220260	1	MORSETTIERA
26	R65265100	1	MICRO PORTA COMPLETO
27	*R65280200	3	FILTRO ANTIDISTURBO
28	*R65280490	1	FERRITE FT36
29	R65325000	1	SONDA PT100 1,5 MT
30	R65325010	1	SONDA PT100 3 MT
31	R70020050	2	GUARNIZIONE MOTORE
32	*R75400440	2	KIT VENTOLA Ø 350x114/12 50HZ P.D.

* COMPONENTE SOGGETTO A VARIAZIONI PER TENSIONE DI ALIMENTAZIONE DIVERSA DALLO STANDARD (3N AC 400V 50HZ)

EDIZIONE 0308

HVE 201 T

tav. C

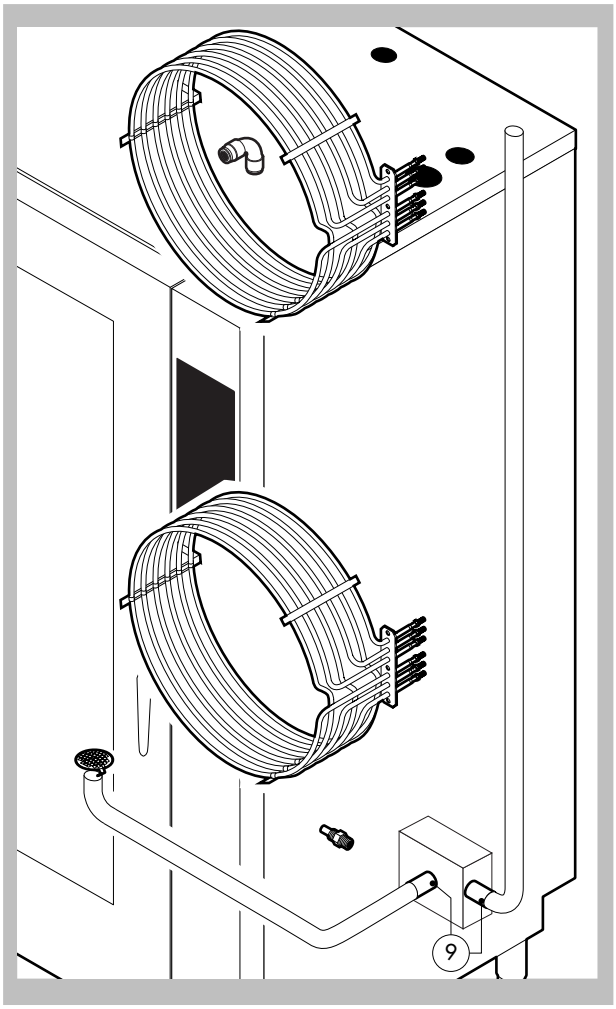

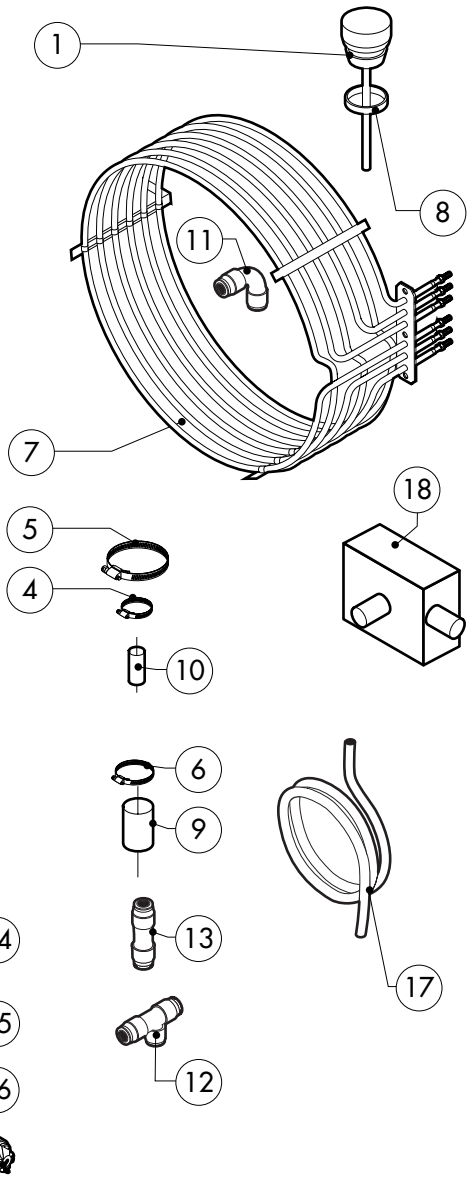

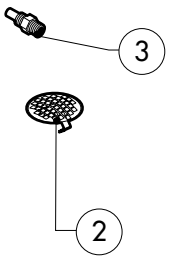

POS.	CODICE	PEZZI	DESCRIZIONE
1	R11100270	1	TAPPO SFIATO COMPLETO
2	R10201710	1	FILTRO DI SCARICO
3	R58006130	2	UGELLO CONDENSAZIONE Ø1
4	R61630011	2	FASCETTE ZINCATE 12-22/9
5	R61630091	2	FASCETTE ZINCATE 140-160/9
6	R61630031	4	FASCETTE ZINCATE 40-60/9
7	*R65011310	2	RESISTENZA CAMERA 15000W
8	R70060100	1	GUARNIZIONE TAPPO SFIATO
9	R70060040	2	MANICOTTO SILICONE Ø 50
10	R70060080	1	MANICOTTO SILICONE Ø 13
11	R62090478	6	RACCORDO INTERMEDIO A GOMITO D.10
12	R62090468	1	RACCORDO INTERMEDIO A "T" D.10
13	R62090458	1	RACCORDO INTERMEDIO DRITTO D.10
14	R62090508	1	RACCORDO TERMINALE DIRITTO FILETTATO 10x1/4"
15	R62030118	1	MANICOTTO RIDUZIONE FEMMINA 1/8"-1/4"
16	R63070050	1	PRESSOSTATO ACQUA 1/8" 0,5-0,35 BAR
17	R70070040	1	TUBO FLESSIBILE ACQUA PE D.10mm X 7 (MT.4)
18	R69180100	1	SCATOLA CONDENSAZIONE SCARICO

POS.	CODICE	PEZZI	DESCRIZIONE

* COMPONENTE SOGGETTO A VARIAZIONI PER TENSIONE DI ALIMENTAZIONE DIVERSA DALLO STANDARD (3N AC 400V 50HZ)

EDIZIONE 0308

HVE 201 T

tav. D

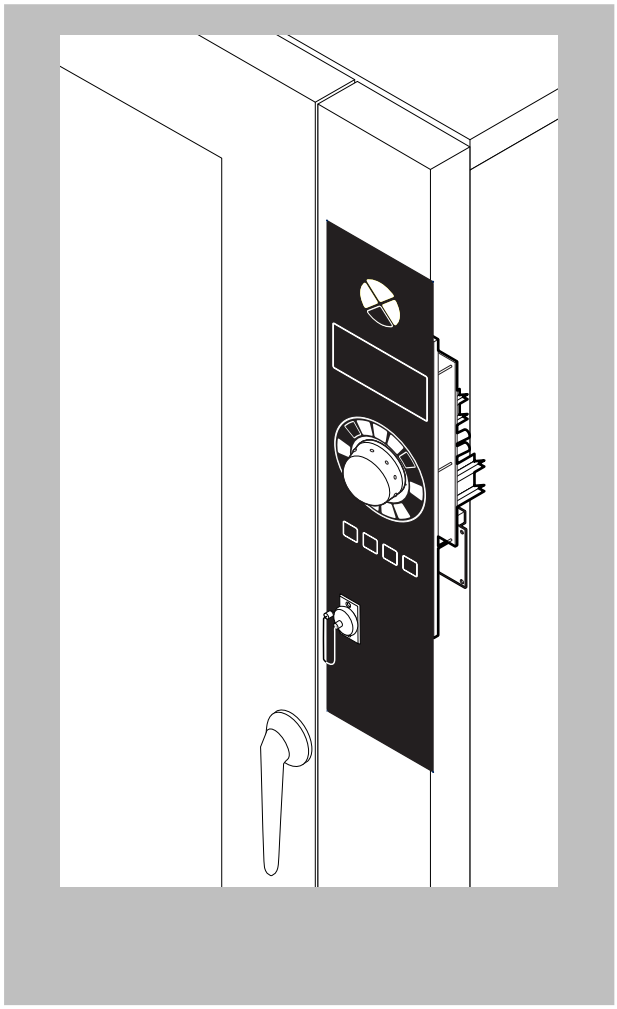

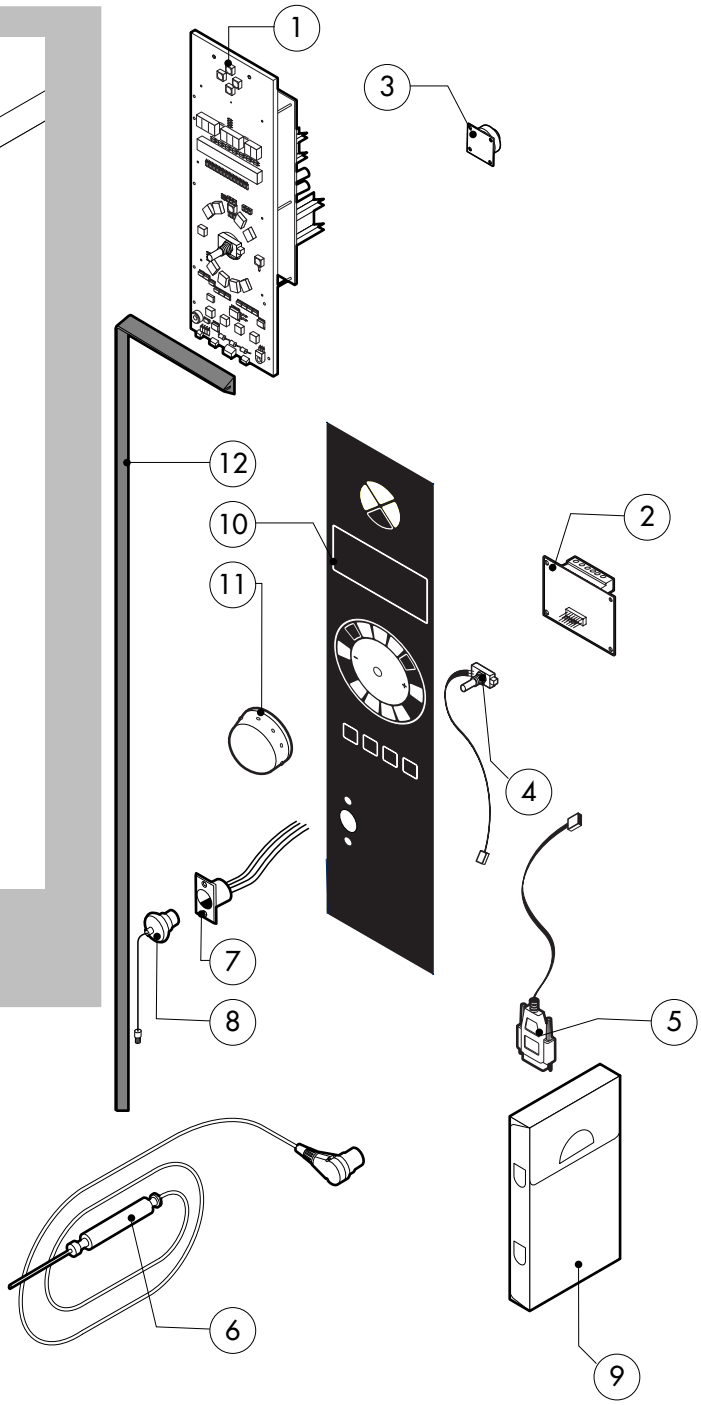

POS.	CODICE	PEZZI	DESCRIZIONE
1	R65301461	1	SCHEDA TASTIERA COMPLETA "T"
2	R65301490	1	SCHEDA CONTROLLO INVERTER
3	R65301440	1	SUONERIA SCHEDA
4	R65301450	1	ENCODER SCHEDA
5	R65301580	1	CAVO SERIALE COLLEGAMENTO SCHEDA
6	R65321100	1	SONDA AL CUORE 4 PUNTI
7	R65321110	1	CONNETTORE FEMMINA PER SONDA AL CUORE
8	R65321020	1	TAPPO TEFLON PER CONNETTORE FEMMINA
9	R86020420	1	VALIGETTA SONDA AL CUORE
10	R67012900	1	TARGA LAINOX "T"
11	R69030270	1	MANOPOLA
12	R70044280	1	GUARNIZIONE CRUSCOTTO

POS.	CODICE	PEZZI	DESCRIZIONE

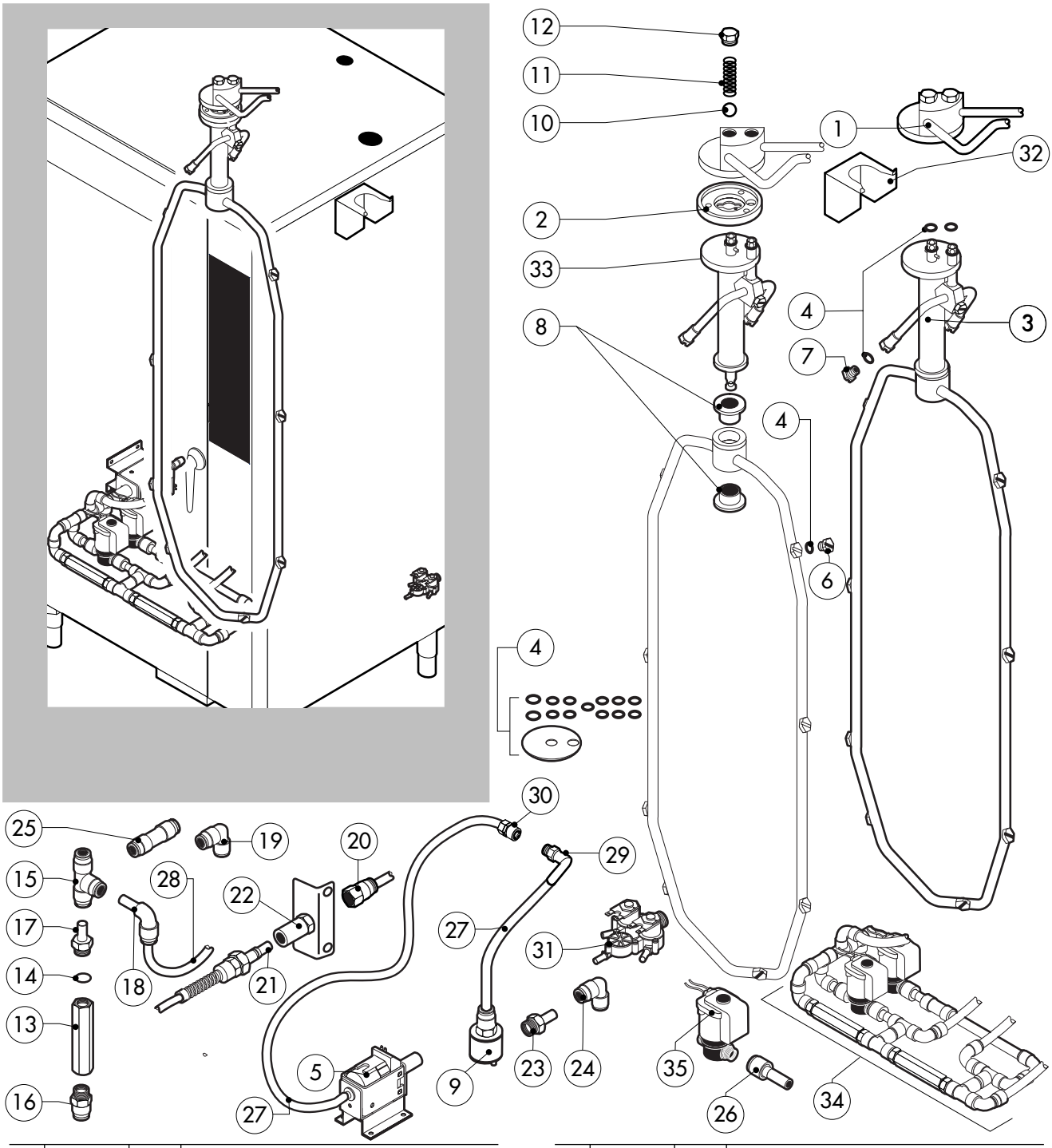

POS.	CODICE	PEZZI	DESCRIZIONE
1	R11200881	1	BLOCCO ESTERNO LAVAGGIO
2	R58004960	1	FLANGIA INTERNA LAVAGGIO
3	R11100530	1	BRACCIO LAVAGGIO COMPLETO
4	R70045110	1	KIT GUARNIZIONI
5	R65110600	1	POMPA DETERGENTE
6	R62210032	8	UGELLO LAVAGGIO 1,3 L/MIN
7	R62210042	3	UGELLO DETERGENTE 0,56 L/MIN
8	R58004980	2	BOCCOLA ROTAZIONE BRACCIO LAVAGGIO
9	R65110650	1	PESCANTE TUBO DETERGENTE
10	R62220012	2	SFERA D. 14
11	R61620041	2	MOLLA
12	R58005000	2	TAPPO MASCHIO 1/2"
13	R65110640	2	ANTIRITORNO 1/4"
14	R70010050	4	GUARNIZIONE OR 7,60x2,62
15	R62090468	5	RACCORDO INTERMEDIO A "T" D.10
16	R62090508	1	RACCORDO TERMINALE DIRITTO FILETTATO 10x1/4"
17	R62090518	3	RACCORDO TERMINALE CON CODOLO 10x1/4"
18	R62090528	10	RACCORDO A GOMITO CON CODOLO 10x10
19	R62090478	4	RACCORDO INTERMEDIO A GOMITO D.10

POS.	CODICE	PEZZI	DESCRIZIONE
20	R62090538	1	RACCORDO DIRITTO FEMMINA 1/4" PER TUBO D.8x6
21	R62090482	1	RACCORDO RAPIDO MASCHIO
22	R62090492	1	RACCORDO RAPIDO FEMMINA
23	R62090608	2	RACCORDO TERMINALE C/CODOLO 8x1/8"
24	R62090628	1	RIDUZIONE A GOMITO 10-8
25	R62090458	2	RACCORDO INTERMEDIO DRITTO D.10
26	R62090548	4	RACCORDO DIRITTO RIDUZIONE 10-6
27	R70070100	1	TUBO PE D.8mm x 6
28	R70070040	1	TUBO FLESSIBILE ACQUA PE D.10mm X 7 (MT.4)
29	R62090648	1	RACCORDO A GOMITO CON PORTAGOMMA
30	R62090658	1	RACCORDO DIRITTO FEMMINA 1/8" PER TUBO D.8x6
31	R65110240	1	ELETTROVALVOLA 3 VIE 220V 50HZ C/RIDUT.
32	R11402000	1	SUPPORTO ESTERNO BRACCIO LAVAGGIO
33	R11100580	1	TUBO SUPPORTO BRACCIO LAVAGGIO
34	R62300028	1	GRUPPO COMPLETO ANTIRITORNO
35	R65110260	2	ELETTROVALVOLA 1 VIA D.6 220V 50HZ