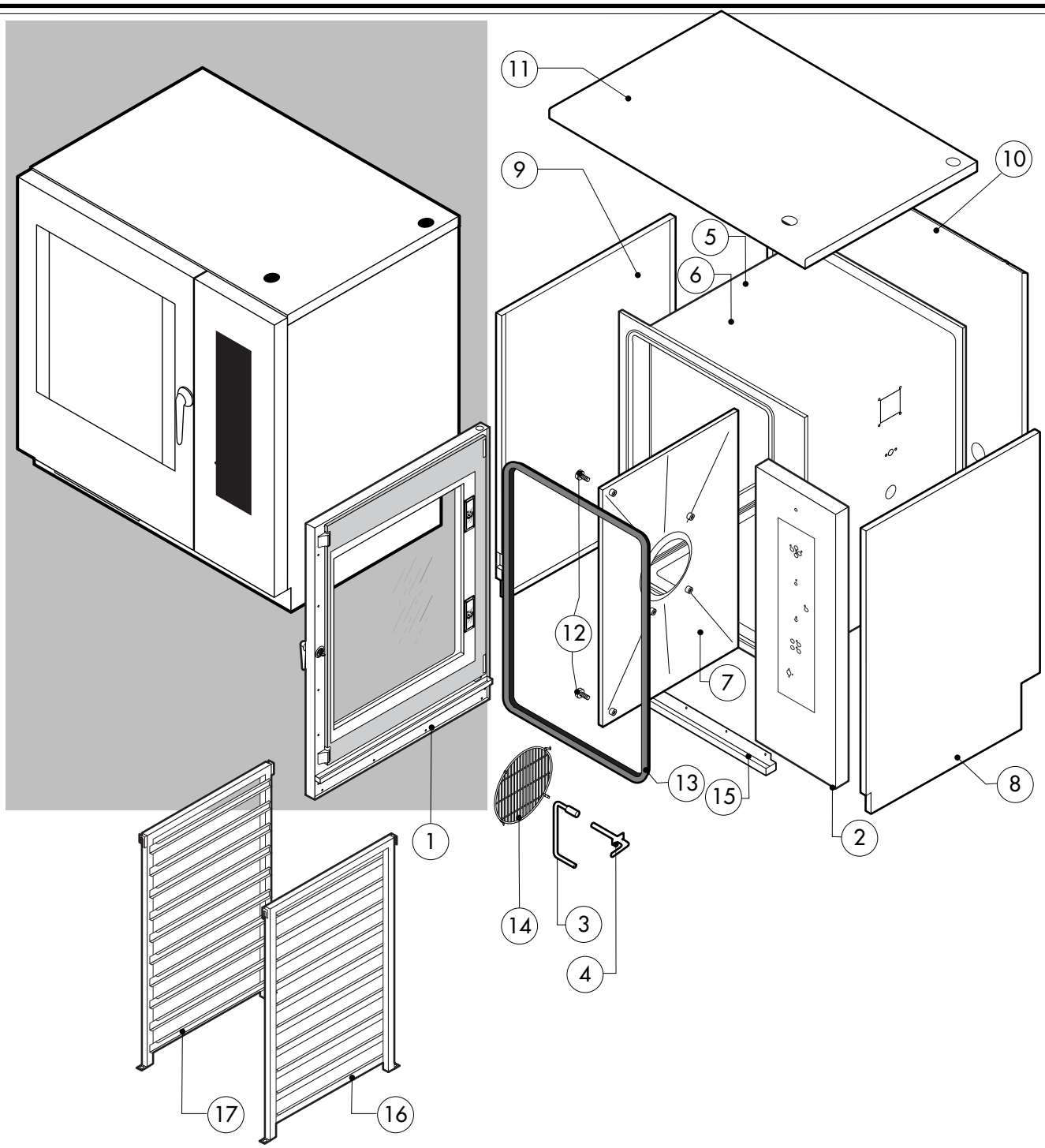

POS.	CODICE	PEZZI	DESCRIZIONE
1	R11101130	1	PORTA COMPLETA
2	R11219510	1	CRUSCOTTO
3	R11201970	1	PROLUNGA SPRUZZATORE
4	R11202270	1	RACCORDO SPRUZZATORE
5	R11202801	1	KIT CAMERA COTTURA FORNO
6	R11202811	1	KIT CAMERA COTTURA CON LAVAGGIO
7	R11203150	1	KIT DEFLETTORE
8	R11207760	1	FIANCO DX
9	R11207770	1	FIANCO SX
10	R11434161	1	SCHIENA
11	R11219130	1	COPERCHIO PER FORNO
12	R58003100	2	VITE FERMO DEFLETTORE
13	R70044120	1	GUARNIZIONE FACCIATA FORNO
14	R75300090	1	MASCHERINA VENTILATORE Ø 350
15	R69180170	1	BACINELLA RACCOGLIGOCCE
16	R11203180	1	PARATIA DX
17	R11203190	1	PARATIA SX

POS.	CODICE	PEZZI	DESCRIZIONE

EDIZIONE 0308

HVE 102 P

tav. A

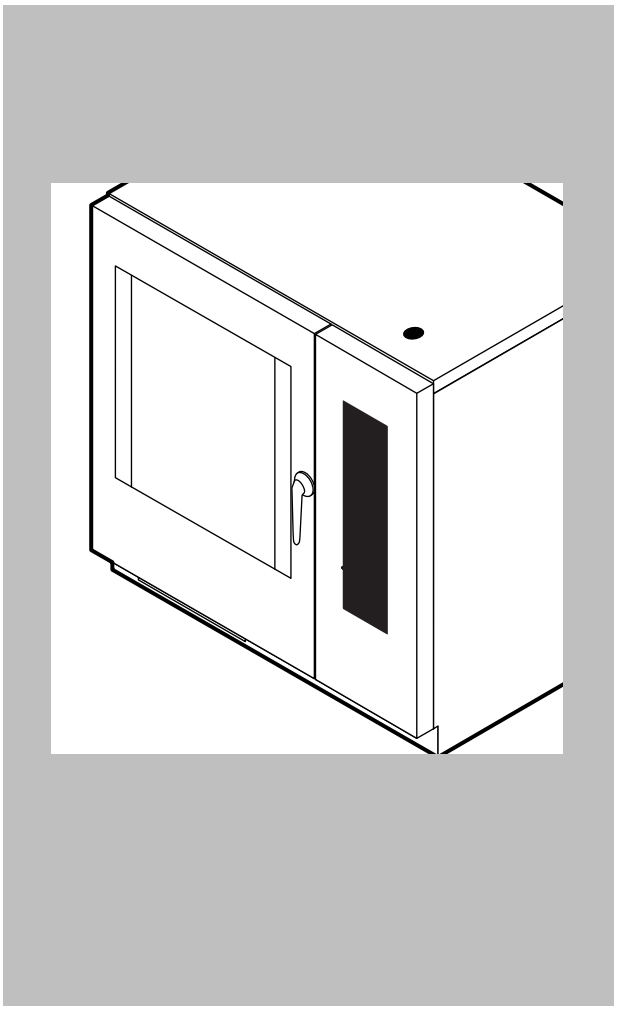

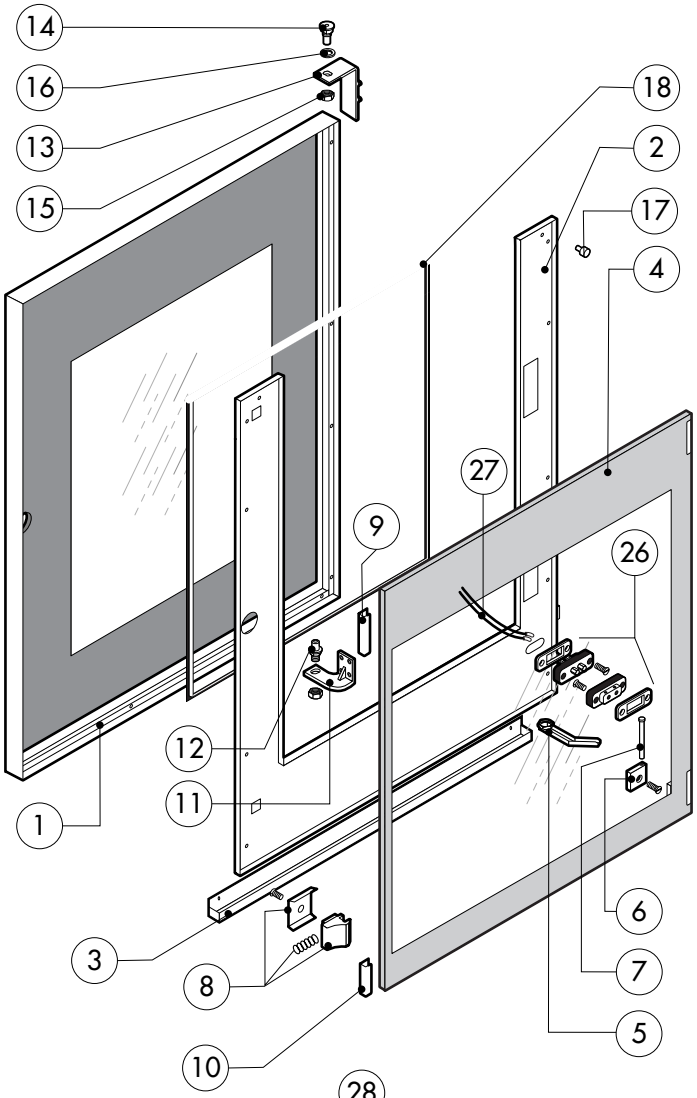

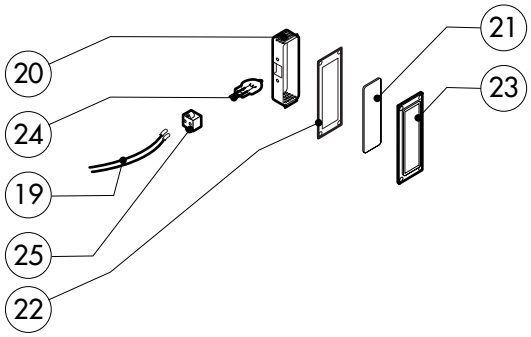

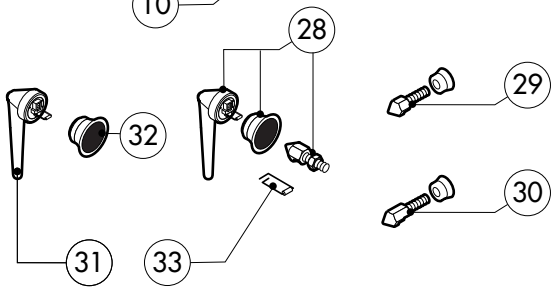

POS.	CODICE	PEZZI	DESCRIZIONE
1	R11101440	1	PORTA
2	R11217600	1	CONTROPORTA
3	R69180180	1	BACINELLA CONTROPORTA
4	R11100140	1	VETRO INTERNO PORTA
5	R69180000	1	SCARICO BACINELLA PORTA
6	R58001760	2	CERNIERA FISSA VETRO INTERNO
7	R58001770	2	PERNO CERNIERA VETRO INTERNO
8	R58001780	2	KIT FERMO VETRO INTERNO
9	R11401340	1	PROFILO A "C" SUPERIORE
10	R11401360	1	PROFILO A "C" INFERIORE
11	R11207240	1	CERNIERA INFERIORE
12	R58002670	1	PERNO INFERIORE CERNIERA
13	R11200560	1	CERNIERA SUPERIORE
14	R58002150	1	PERNO SUPERIORE CERNIERA
15	R58004050	2	DADO PER PERNO CERNIERA SUPERIORE
16	R10401710	1	RONDELLA CERNIERA SUPERIORE
17	R70050100	6	TASSELLO BATTUTA VETRO
18	R70044150	1	GUARNIZIONE CRISTALLO
19	R66110320	1	CABLAGGIO LUCI PORTA

POS.	CODICE	PEZZI	DESCRIZIONE
20	R11401440	2	CALOTTA LAMPADA
21	R71500150	2	VETRO LAMPADA
22	R70044200	2	GUARNIZIONE VETRO LAMPADA
23	R11401450	2	FLANGIA FERMAVETRO LAMPADA
24	R65270020	2	LAMPADA ALOGENA 20W 12V G4
25	R65270450	2	PORTALAMPADA PER LAMPADA ALOGENA
26	R65260750	1	CONTATTO PER LUCI
27	R66110300	1	CABLAGGIO CONTATTO LUCI
28	R11100300	1	IMPUGNATURA COMPLETA MANIGLIA
29	R69010260	1	NASELLO 1 STEP
30	R69010270	1	NASELLO 2 STEP
31	R69010250	1	KIT CHIUSURA
32	R69010630	1	COPERTURA INTERNA MECCANISMO CHIUSURA
33	R61620132	1	MOLLA AGGANCIO NASELLO

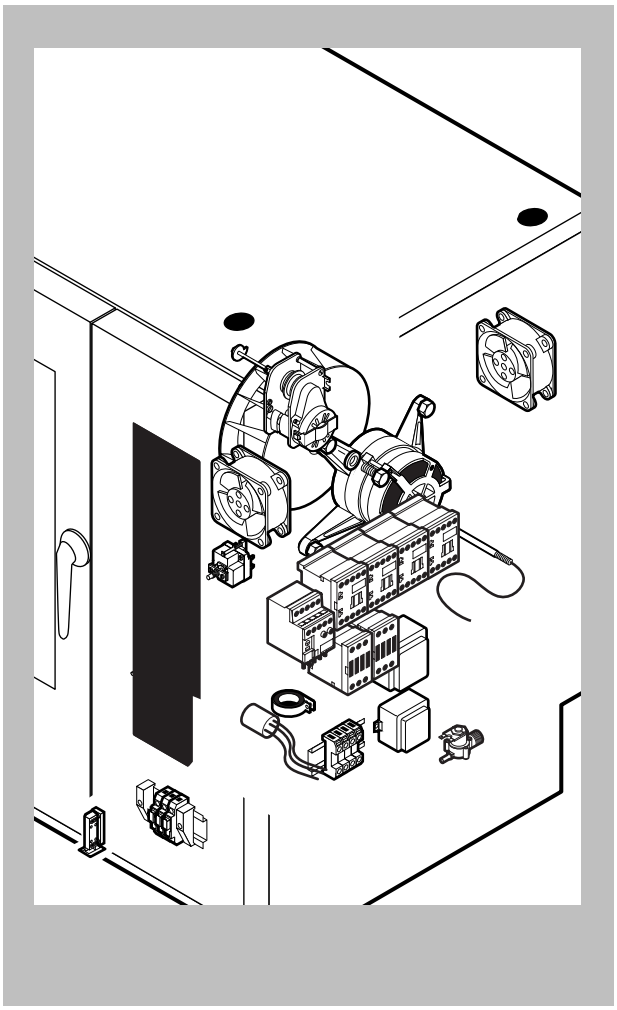

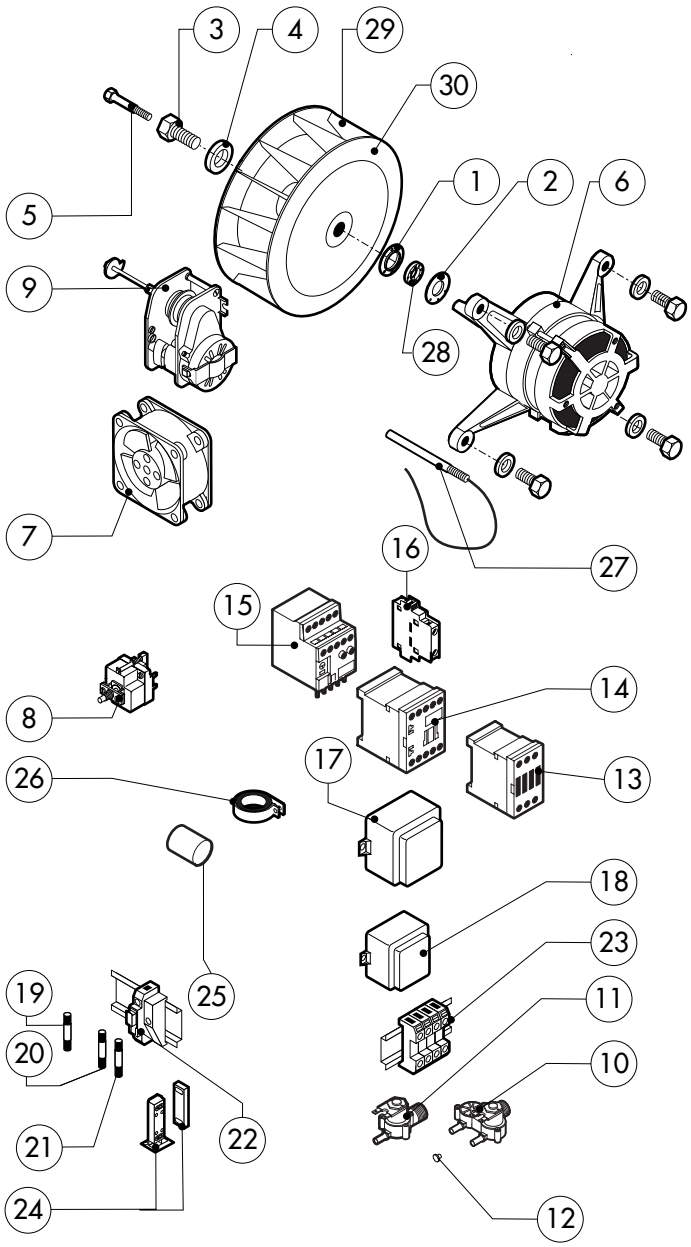

POS.	CODICE	PEZZI	DESCRIZIONE
1	R58003840	1	FLANGIA GUARNIZIONE MOTORE
2	R58003850	1	CONTROFLANGIA GUARNIZIONE MOTORE
3	R58004000	1	VITE FISSAGGIO VENTOLA M12x1.5 SX
4	R58004010	1	RONDELLA FISSAGGIO VENTOLA Ø 30/12.5
5	R61020562	1	VITE MOTORE TE A2 M6x55
6	*R65040530	1	KIT MOTORE KW 055 200/440V
7	R65060050	2	VENTILATORE COMPATTO Ø 120
8	R65070350	1	KIT TERMOSTATO SICUREZZA CAMERA F2
9	R65095000	1	MOTORINO SFIATO COMPLETO
10	R65110230	1	ELETTROVALVOLA 2 VIE 220V 50HZ
11	R65110200	1	ELETTROVALVOLA 1 VIA 220V 50HZ
12	R65110510	1	REGOLATORE DI PORTATA 15LT.
13	*R65140380	2	TELERUTTORE 3RT1016-1AP02 240V
14	*R65140400	4	TELERUTTORE 3RT1025-1AL20 240V
15	*R65160620	1	TERMICO 3RU1116-1BB0 1,4-2,0A
16	*R65140430	1	CONTATTO AUSILIARIO 1L+1R 3RH1921-1FA11
17	R65180430	1	TRASFORMATORE 40VA
18	R65180420	1	TRASFORMATORE 20VA
19	R65200200	1	FUSIBILE 2A
20	R65200350	1	FUSIBILE 0.400A (T)
21	R65200086	1	FUSIBILE 0.125A (T)
22	R65210020	3	PORTAFUSIBILE BARRA DIN

POS.	CODICE	PEZZI	DESCRIZIONE
23	R65220260	1	MORSETTIERA
24	R65265100	1	MICRO PORTA COMPLETO
25	*R65280200	3	FILTRO ANTIDISTURBO
26	*R65280490	1	FERRITE FT36
27	R65325000	2	SONDA PT100
28	R70020050	1	GUARNIZIONE MOTORE
29	*R75400440	1	KIT VENTOLA Ø 350x114/12 50HZ P.D.
30	R75400470	1	KIT VENTOLA Ø 350x114/12 60HZ P.D.

* COMPONENTE SOGGETTO A VARIAZIONI PER TENSIONE DI ALIMENTAZIONE DIVERSA DALLO STANDARD (3N AC 400V 50HZ)

EDIZIONE 0308

HVE 102 P

tav. C

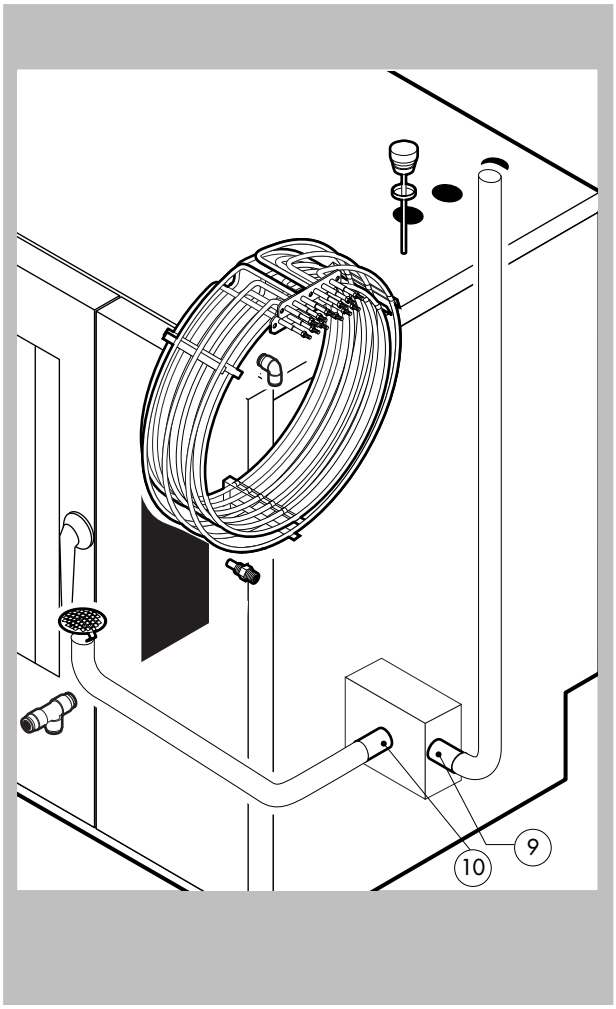

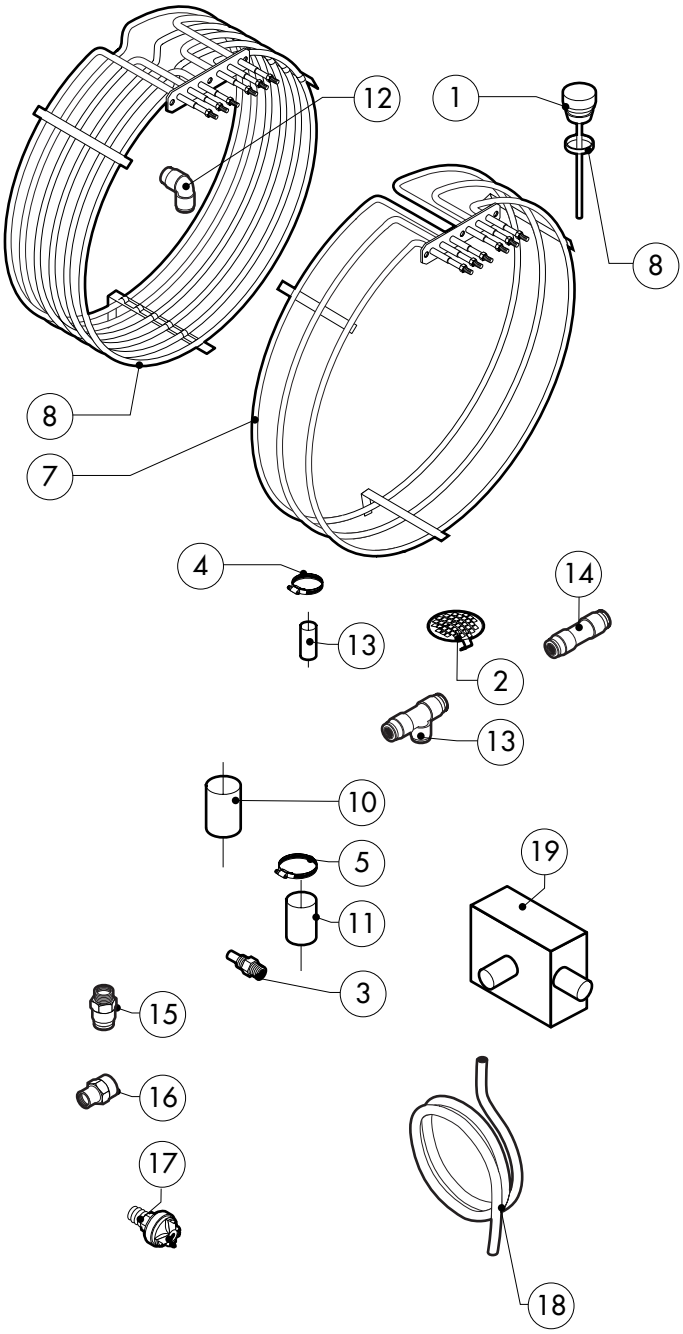

POS.	CODICE	PEZZI	DESCRIZIONE
1	R10100140	1	TAPPO SFIATO COMPLETO
2	R10201700	1	FILTRO DI SCARICO
3	R58006130	2	UGELLO CONDENSAZIONE Ø1
4	R61630011	2	FASCETTE ZINCATE 12-22/9
5	R61630031	4	FASCETTE ZINCATE 40-60/9
6	*R65011250	1	RESISTENZA CAMERA 15000W
7	*R65011310	1	RESISTENZA CAMERA 15000W
8	R70060020	1	GUARNIZIONE TAPPO SFIATO
9	R70060040	1	MANICOTTO SILICONE Ø 50
10	R70060050	1	MANICOTTO SILICONE Ø 60
11	R70060080	1	MANICOTTO SILICONE Ø 13
12	R62090478	5	RACCORDO INTERMEDIO A GOMITO D.10
13	R62090468	1	RACCORDO INTERMEDIO A "T" D.10
14	R62090458	3	RACCORDO INTERMEDIO DRITTO D.10
15	R62090508	1	RACCORDO TERMINALE DIRITTO FILETTATO 10x1/4"
16	R62030118	1	MANICOTTO RIDUZIONE FEMMINA 1/8"-1/4"
17	R63070050	1	PRESSOSTATO ACQUA 1/8" 0,5-0,35 BAR
18	R70070050	1	TUBO FLESSIBILE ACQUA PE D.10mm X 7 (MT.3)
19	R69180110	1	SCATOLA CONDENSAZIONE SCARICO

POS.	CODICE	PEZZI	DESCRIZIONE

* COMPONENTE SOGGETTO A VARIAZIONI PER TENSIONE DI ALIMENTAZIONE DIVERSA DALLO STANDARD (3N AC 400V 50HZ)

EDIZIONE 0308

HVE 102 P

tav. D

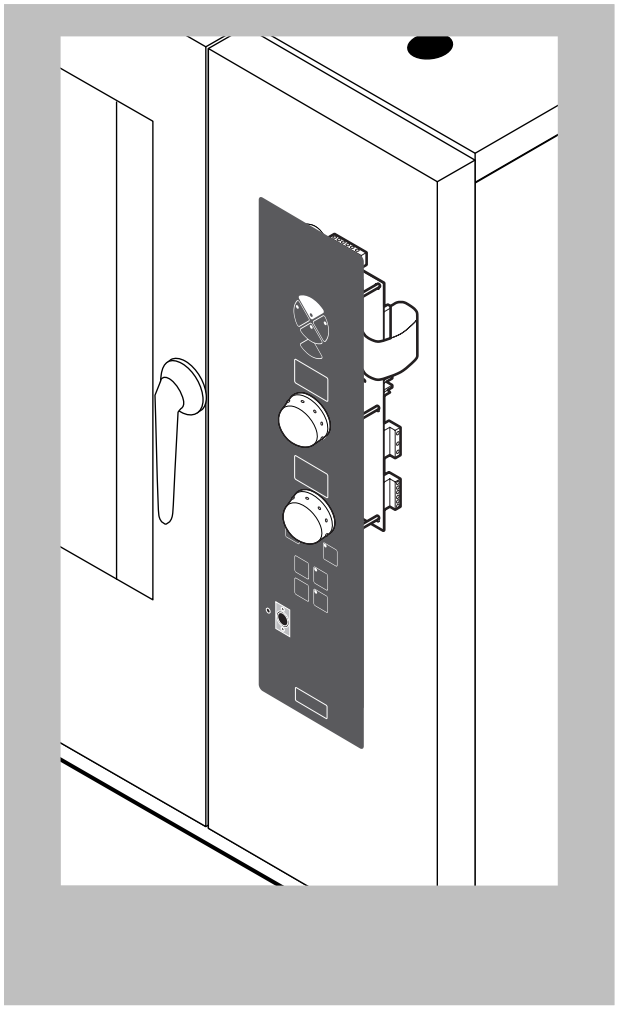

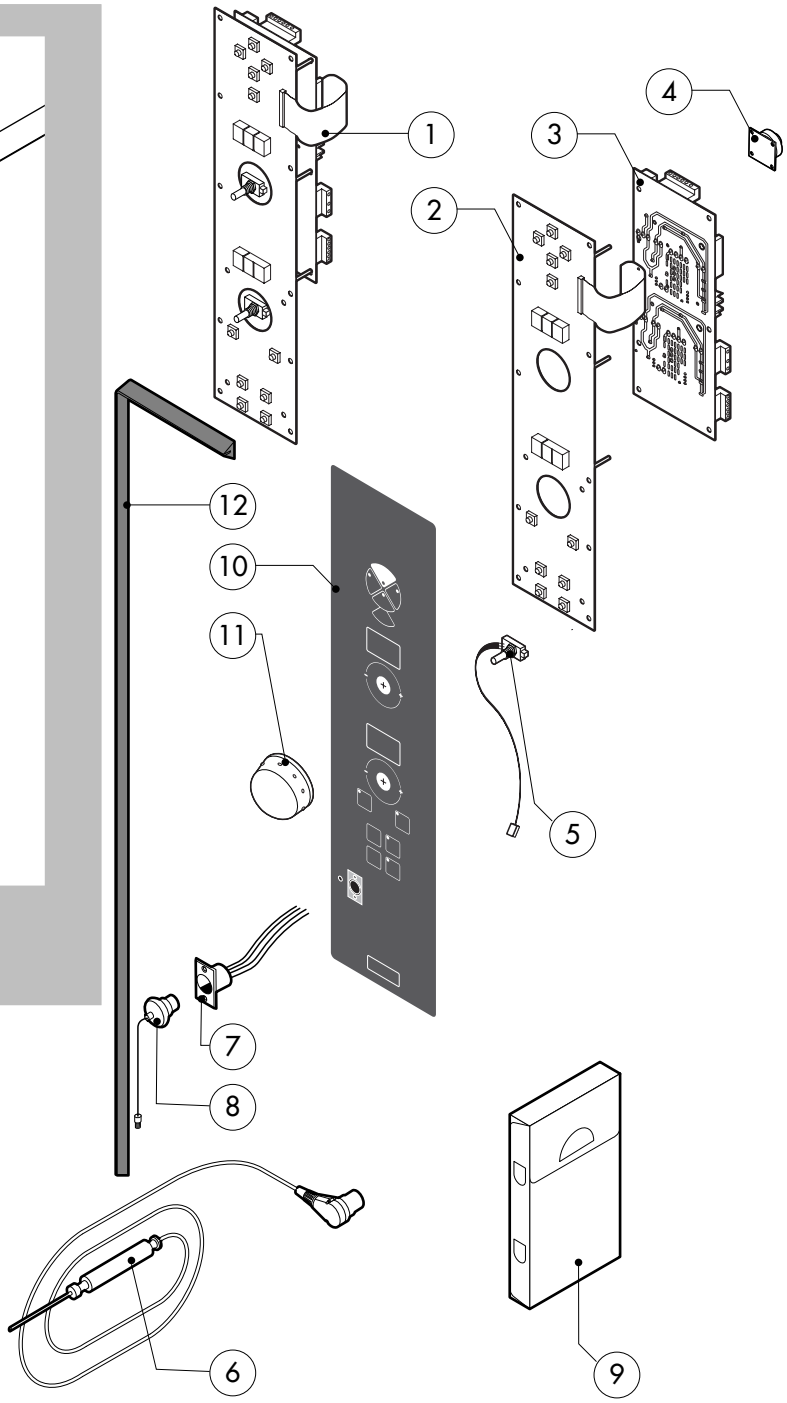

POS.	CODICE	PEZZI	DESCRIZIONE
1	R65302150	1	SCHEDA TASTIERA COMPLETA "P"
2	R65302180	1	SCHEDA TASTIERA "P"
3	R65302190	1	SCHEDA BASE "P"
4	R65301440	1	SUONERIA SCHEDA
5	R65301450	2	ENCODER SCHEDA
6	R65321120	1	SONDA AL CUORE
7	R65320920	1	CONNETTORE FEMMINA PER SONDA AL CUORE
8	R65321020	1	TAPPO TEFLON PER CONNETTORE FEMMINA
9	R86020420	1	VALIGETTA SONDA AL CUORE
10	R67013910	1	TARGA LAINOX "P"
11	R69030280	2	MANOPOLA
12	R70044400	1	GUARNIZIONE CRUSCOTTO

POS.	CODICE	PEZZI	DESCRIZIONE

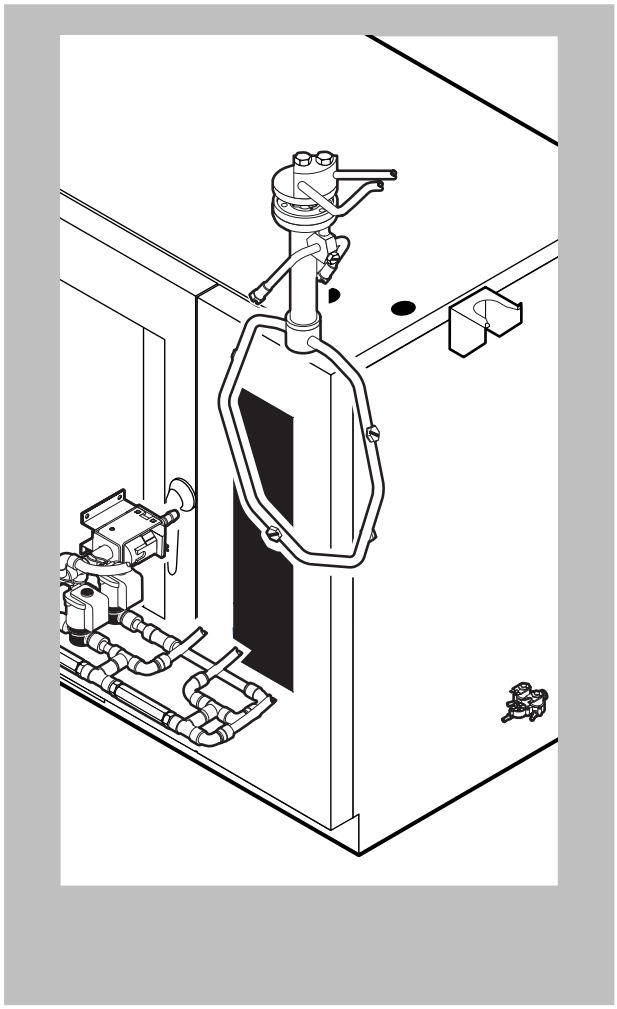

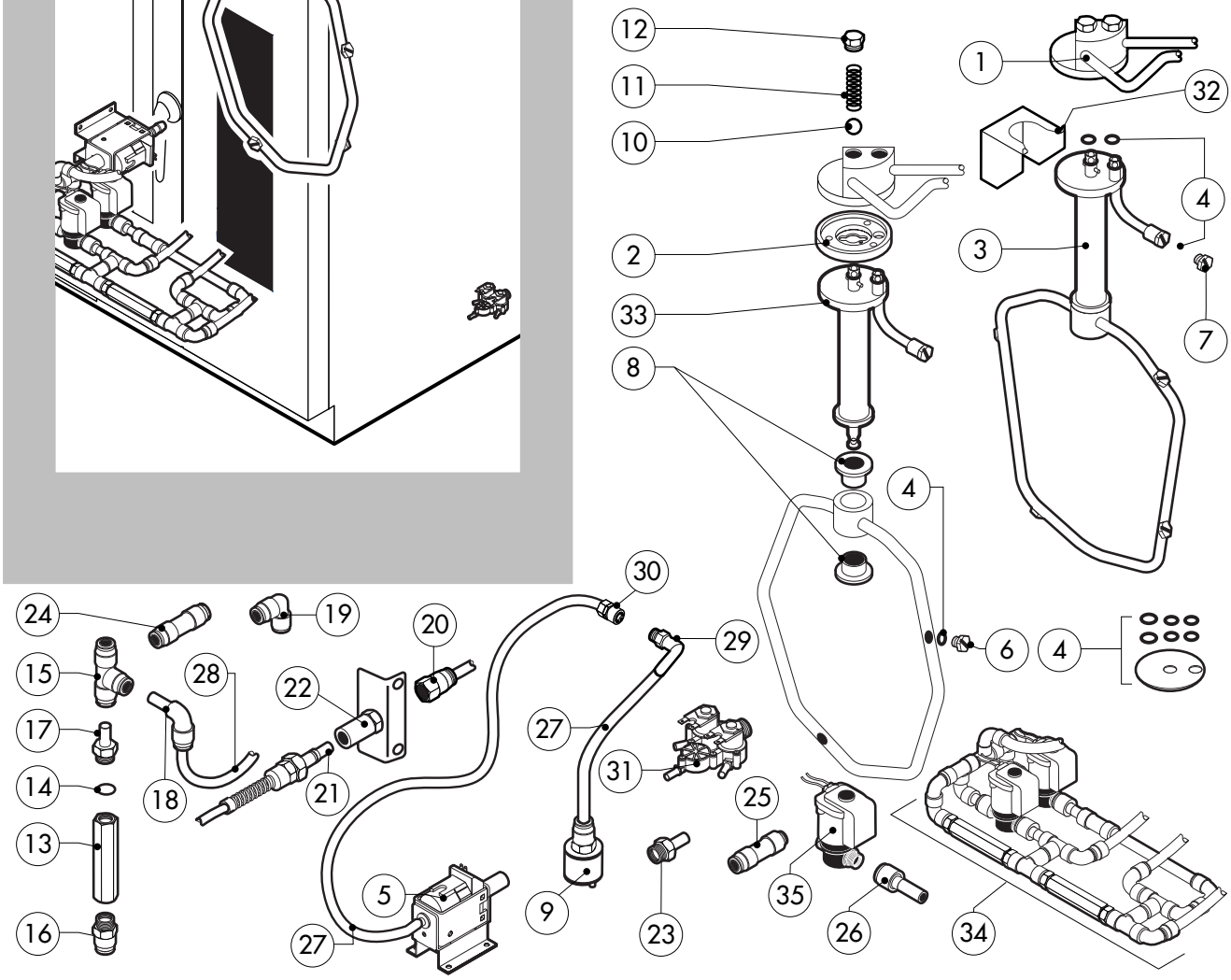

POS.	CODICE	PEZZI	DESCRIZIONE
1	R11200891	1	BLOCCO ESTERNO LAVAGGIO
2	R58004960	1	FLANGIA INTERNA LAVAGGIO
3	R11100520	1	BRACCIO LAVAGGIO COMPLETO
4	R70045100	1	KIT GUARNIZIONI
5	R65110600	1	PONPA DETERGENTE
6	R62210032	4	UGELLO LAVAGGIO 1,3 L/MIN
7	R62210042	3	UGELLO DETERGENTE 0,56 L/MIN
8	R58004980	2	BOCCOLA ROTAZIONE BRACCIO LAVAGGIO
9	R65110650	1	PESCANTE TUBO DETERGENTE
10	R62220012	2	SFERA D. 14
11	R61620041	2	MOLLA
12	R58005000	2	TAPPO MASCHIO 1/2"
13	R65110640	2	ANTIRITORNO 1/4"
14	R70010050	4	GUARNIZIONE OR 7,60x2,62
15	R62090468	5	RACCORDO INTERMEDIO A "T" D.10
16	R62090508	1	RACCORDO TERMINALE DIRITTO FILETTATO 10x1/4"
17	R62090518	3	RACCORDO TERMINALE CON CODOLO 10x1/4"
18	R62090528	10	RACCORDO A GOMITO CON CODOLO 10x10
19	R62090478	4	RACCORDO INTERMEDIO A GOMITO D.10

POS.	CODICE	PEZZI	DESCRIZIONE
20	R62090538	1	RACCORDO DIRITTO FEMMINA 1/4" PER TUBO D.8x6
21	R62090482	1	RACCORDO RAPIDO MASCHIO
22	R62090492	1	RACCORDO RAPIDO FEMMINA
23	R62090608	2	RACCORDO TERMINALE C/CODOLO 8x1/8"
24	R62090458	2	RACCORDO INTERMEDIO DRITTO D.10
25	R62090618	1	RACCORDO DIRITTO RIDUZIONE 10-8
26	R62090548	4	RACCORDO DIRITTO RIDUZIONE 10-6
27	R70070100	1	TUBO PE D.8mm x 6
28	R70070050	1	TUBO PE D.10mm x 7 (3 MT.)
29	R62090648	1	RACCORDO A GOMITO CON PORTAGOMMA
30	R62090658	1	RACCORDO DIRITTO FEMMINA 1/8" PER TUBO D.8x6
31	R65110240	1	ELETTROVALVOLA 3 VIE 220V 50HZ C/RIDUT.
32	R11402000	1	SUPPORTO ESTERNO BRACCIO LAVAGGIO
33	R11100550	1	TUBO SUPPORTO BRACCIO LAVAGGIO
34	R62300028	1	GRUPPO COMPLETO ANTIRITORNO
35	R65110260	2	ELETTROVALVOLA 1 VIA D.6 220V 50HZ